OP

Циркуляційні однофазні насоси з мокрим ротором і регульованою швидкістю призначені для застосування в опалювальних системах закритого типу з примусовою циркуляцією або в системах з відкритим розширювальним баком.

Область застосування
Опалювальні системи закритого типу або системи з відкритим розширювальним баком.

Обмеження
Перекачувані рідини: чисті, неагресивні, без твердих і волокнистих часток.
Температура рідини: від +10°C до + 110°C.

Загальні характеристики
Асинхронний двигун, що працює на трьох швидкостях
Однофазний електродвигун з мокрим ротором і внутрішньою розділяючою втулкою з нержавіючої сталі
Вбудований конденсатор
Клас ізоляції обмоток: H
Ступінь захисту: IP44
Напруга живлення: 230 В, 50 Гц
Напрямок обертання проти годинникової стрілки (з боку двигуна)



№	ПОЗНАЧЕННЯ		
1	корпус насосної частини	14	корпус двигуна
2	робоче колесо	15	статор
3	відбивач	16	ущільнююче кільце
4	графітова втулка	17	ущільнювач введення кабеля
5	ущільнююче кільце	18	накладка
6	стакан	19	важіль перемикання
7	ротор	20	перемикач
8	керамічна втулка	21	панель виводів
9	гвинт	22	болт
10	кришка конденсаторної коробки	23	ущільнююча прокладка
11	конденсатор	24	ущільнююче кільце
12	гвинт	25	пробка зливного отвору
13	конденсаторная коробка		

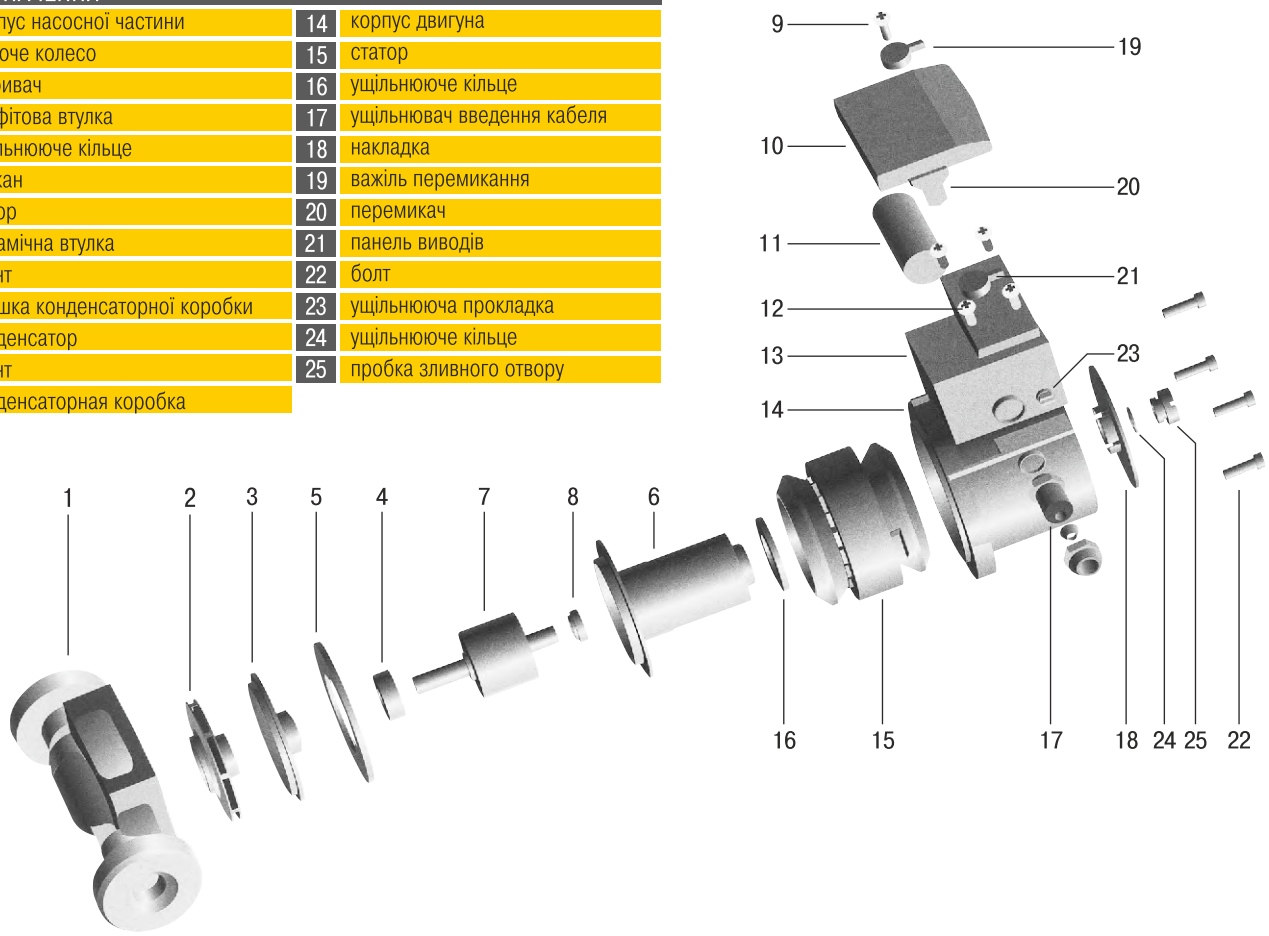

OP

Гідравлічні характеристики

Тип	Патрубок		Міжосьова відстань, мм	Швидкість	Потужність ВТ	Сила струму, А	Продуктивність, Q							
	ø насоса	ø перехід-ника					м³/год	0, 5	1	1,5	2	2,5	3	3,5
OP 25-40	1 1/2"/ 1"		180/130	3	71	1,0	напір, м	3,5	3	2,5	2	1,4	0,9	0,4
OP 20-40	1"/ 3/4"		130	2	55	0,85		2,8	2,2	1,6	1	0,5		
OP 15-40	3/4"/ 1/2"		130	1	40	0,6		1,7	1	0,4				
OP 25-60	1 1/2"/ 1"		180/130	3	110	1,0	напір, м	5,4	4,9	4,3	3,8	3	2,4	1,8
OP 20-60	1"/ 3/4"		130	2	83	0,85		4,2	3,3	2,4	1,9	1,2	0,6	
OP 15-60	3/4"/ 1/2"		130	1	60	0,6		2,1	1,3	0,8	0,4			

Тип	Патрубок		Міжосьова відстань, мм	Швидкість	Потужність ВТ	Сила струму, А	Продуктивність, Q						
	ø насоса	ø перехід-ника					м³/год	1	2	4	6	8	10	12
OP 32-80	2"/ 1 1/4"		180	3	150	1,0	напір, м	7,3	6,5	5,4	4	3	1,8	0,4
OP 25-80	1 1/2"/ 1"			2	132	0,85		5	3,8	1,9	0,6			
				1	101	0,6		3	1,6	0,5				





Гідравлічні характеристики

Тип	Патрубок		Міжосьова відстань, мм	Потужність Р,кВТ	Продуктивність, Q							
	ø насоса	ø перехід-ника			м³/год	0	2	3	4	5	6	7	8
OP32-120	2"/ 1 1/4"		220	0,37	напір м	12	10,5	9	8	7,3	6,6	5	4
OP40-120	2"/ 1 1/4"			0,55		12	11	10,2	9,5	8,2	7,5	6,5	5,22

Фланцевий

Тип	Діаметр приєднання	Міжосьова відстань, мм	Потужність Р,кВТ	Продуктивність, Q							
				м³/год	0	2	3	4	5	6	7	8
OP 40-130	1 1/2"	220	0,55	напір м	13	11	9	7	5	6	1	
OP 50-180	2"	245	0,75		18	16	14	12	10	8	6	4

РЕЦИРКУЛЯЦІЙНИЙ НАСОС CPI 15-15

Насоси CPI 15-15 призначені для примусової циркуляції в циклах гарячого водопостачання, де температура води не перевищує 95°C. Можуть використовуватися в системах "тепла підлога", в рециркуляційних лініях.
Призначення рециркуляційного насоса - забезпечення негайної подачі гарячої води на точку водорозбору (змішувач та ін.). Це досягається шляхом влаштування між бойлером з гарячою водою і точкою водорозбору окремої гілки рециркуляції.

Характеристики
Кількість швидкостей: 1
Максимальний напір: 1,7 м
Макс. подача: 7,5 л/хв
Максимальний робочий тиск: 10 бар
Мінімальний тиск на вході: 0,2 бар при t = 65°C; 0.4 бар при t = 95°C
Потужність: 28 Вт
Приєднувальний розмір: Ø1/2"
Монтажна довжина: 84 мм

