Для установки в открытые системы отопления и системы ГВС

Stainless Steel Radiators

CORDIVARI

KELLY

ИЗ ПОЛИРОВАННОЙ НЕРЖАВЕЮЩЕЙ СТАЛИ

POLISHED STAINLESS STEEL

INOX

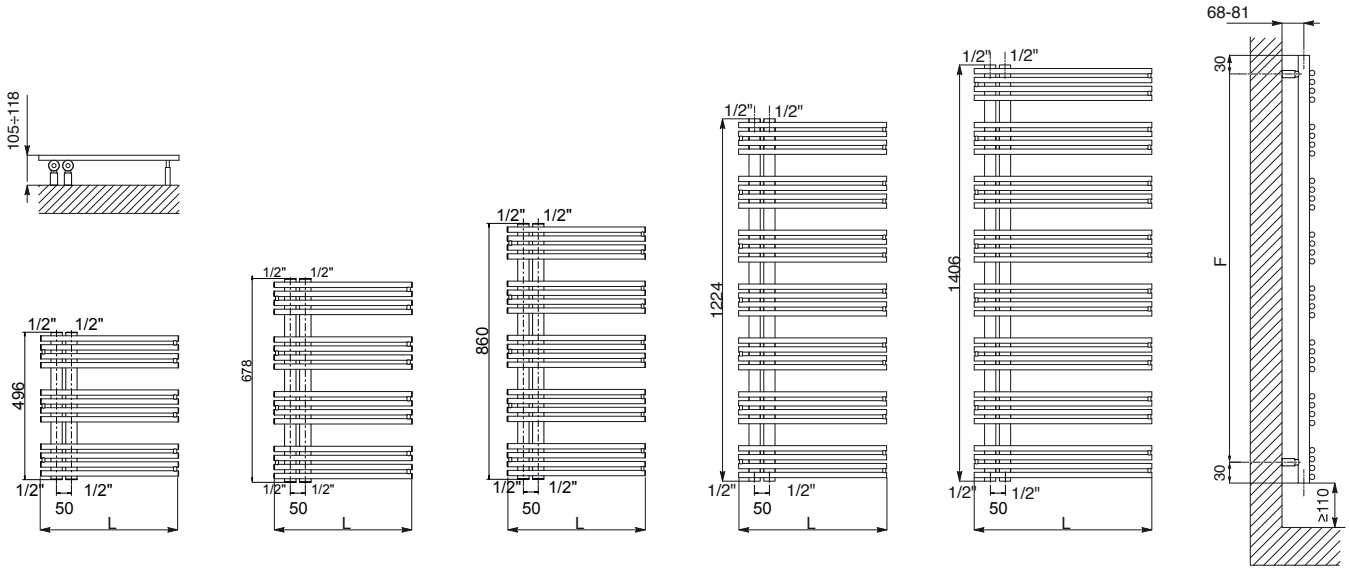

ДЛЯ УСТАНОВКИ В ОТКРЫТЫЕ СИСТЕМЫ ОТОПЛЕНИЯ И СИСТЕМЫ ГВС
STAINLESS STEEL RADIATORS

KELLY

ВЫСОТА Height	ШИРИНА Width	КОД Code Nr.	ЦЕНА Price	М/осевое Pipe Centres	Центры крепежного комплекта Fixing kit centres	ВЕС Dry Weight	ЕМКОСТЬ Water Content	Тепловая мощность Output Δt = 50°C		75/65/20°C (ΔT=50C°)
H [mm]	L [mm]		€	DBC [mm]	F [mm]	[Kg]	[lt]	Watt	kcal/h	Характеристическое уравнение ϕ в ваттах и Δt в °C Thermal output ϕ in Watt and ΔT in °C
500	400	3551780400104	**440,00**	50	436	3,8	1,9	174	149	$\phi = 1{,}2150 * \Delta t^{1{,}2684}$
	500	3551780400099	**470,00**	50	436	4,4	2,1	217	187	$\phi = 1{,}5343 * \Delta t^{1{,}2658}$
680	400	3551780400105	**535,00**	50	618	5,1	2,6	231	199	$\phi = 1{,}6462 * \Delta t^{1{,}2643}$
	500	3551780400107	**585,00**	50	618	5,9	2,9	289	249	$\phi = 2{,}0788 * \Delta t^{1{,}2617}$
860	400	3551780400106	**630,00**	50	800	6,3	3,2	260	224	$\phi = 1{,}8775 * \Delta t^{1{,}2608}$
	500	3551780400100	**670,00**	50	800	7,3	3,6	326	280	$\phi = 2{,}0993 * \Delta t^{1{,}2893}$
1224	500	3551780400101	**915,00**	50	1164	10,1	4,5	434	373	$\phi = 2{,}8122 * \Delta t^{1{,}2881}$
	600	3551780400111	**1.090,00**	50	1164	11,4	4,6	504	433	$\phi = 3{,}3043 * \Delta t^{1{,}2851}$
1406	500	3551780400102	**1.110,00**	50	1345	11,3	5,2	489	421	$\phi = 3{,}4117 * \Delta t^{1{,}2692}$
	600	3551780400112	**1.270,00**	50	1348	12,9	5,4	584	502	$\phi = 3{,}8124 * \Delta t^{1{,}2862}$

(*) Другую информацию о формулах см. на странице 172
For output at different Δt than 50°C, see page 172

Для установки в открытые системы отопления и системы ГВС	*Functioning: For heating systems*
Макс давление: 16 bar	*P. max: 16 bar*
Макс. давление испытания 20 бар	*Max test pressure 20 bar*
Максимальная рабочая температура: 110 °C	*T. max: 110° C*

Материалы:
- Вертикальные коллекторы из нержавеющей стали INOX ø 38 mm.
- Горизонтальные профили из полированной нержавеющей стали inox ø 18мм.

Набор для крепления:
Полированные держатели, Клапан Маевского, Заглушка, Ключ шестигранный, Заглушки и винты для крепления на компактной стене или дырчатом кирпиче, Инструкции по монтажу

Особенности:
Полностью сделано из нержавеющей стали с неизменной гарантией яркости на долгие годы.

Принадлежности и запасные части:
См. страницу 156

Material:
- Vertical collectors in polished stainless steel with ø of 38 mm.
- Horizontal heating elements in polished stainless steel with ø of 18 mm

Fixing Kit:
Brackets, Airvent, hexagonal tool, plugs and screws for mounting suitable for use on compact or hollow brick walls, user notice.

Features:
It is totally made in stainless steel with an unalterable finishing guaranteed during the years.

Accessories:
See page 156

РЕВЕРСИВНОСТЬ
UPSIDE DOWN

ELEN

ИЗ ПОЛИРОВАННОЙ НЕРЖАВЕЮЩЕЙ СТАЛИ

POLISHED STAINLESS STEEL

INOX

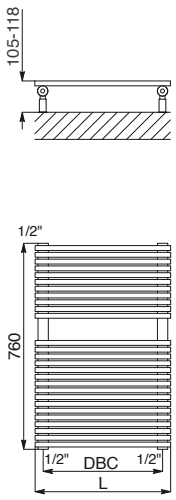

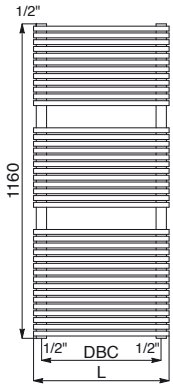

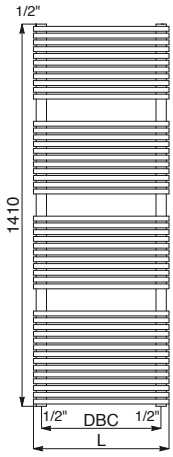

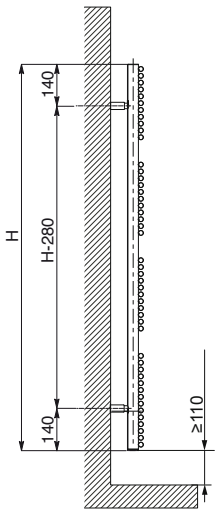

ДЛЯ УСТАНОВКИ В ОТКРЫТЫЕ СИСТЕМЫ ОТОПЛЕНИЯ И СИСТЕМЫ ГВС
STAINLESS STEEL RADIATORS

ELEN

ВЫСОТА Height	ШИРИНА Width	КОД Code Nr.	ЦЕНА Price	М/осевое Pipe Centres	ВЕС Dry Weight	ЕМКОСТЬ Water Content	Тепловая мощность Output Δt = 50°C		75/65/20°C (ΔT=50C°)
[mm]	L [mm]		€	DBC [mm]	[Kg]	[lt]	Watt	kcal/h	Характеристическое уравнение ϕ в ваттах и Δt в °C Thermal output ϕ in Watt and ΔT in °C
760	400	3551440133000	**549,00**	342	7,8	3,5	282	243	$\phi = 2{,}3668 * \Delta t^{1{,}2718}$
	500	3551440133004	**625,00**	442	9,2	4,0	358	308	$\phi = 2{,}5631 * \Delta t^{1{,}2626}$
1160	400	3551440133001	**690,00**	342	11,5	5,3	415	357	$\phi = 2{,}8808 * \Delta t^{1{,}2705}$
	500	3551440133005	**728,00**	442	13,7	6,0	523	450	$\phi = 3{,}7143 * \Delta t^{1{,}2576}$
	600	3551440133009	**796,00**	542	15,7	6,8	631	543	$\phi = 4{,}1122 * \Delta t^{1{,}2490}$
1410	400	3551440133002	**823,00**	342	13,7	6,3	486	418	$\phi = 3{,}3842 * \Delta t^{1{,}2697}$
	500	3551440133006	**839,00**	442	16,2	7,2	609	524	$\phi = 4{,}1369 * \Delta t^{1{,}2549}$
	600	3551440133010	**939,00**	542	18,6	8,1	732	630	$\phi = 5{,}6965 * \Delta t^{1{,}2450}$

(*) Другую информацию о формулах см. на странице 172
For output at different Δt than 50°C, see page 172

Для установки в открытые системы отопления и системы ГВС	*Functioning: For heating systems*
Макс давление: 16 bar	*P. max: 16 bar*
Макс. давление испытания 20 бар	*Max test pressure 20 bar*
Максимальная рабочая температура: 110 °C	*T. max: 110° C*

Материалы:
• Вертикальные коллекторы из нержавеющей стали INOX ø 38 mm.
• Горизонтальные профили из полированной нержавеющей стали inox ø 18мм.

Набор для крепления:
Полированные держатели, Клапан Маевского, Заглушка, Ключ шестигранный, Заглушки и винты для крепления на компактной стене или дырчатом кирпиче, Инструкции по монтажу

Особенности:
Полностью сделано из нержавеющей стали с неизменной гарантией яркости на долгие годы.

Принадлежности и запасные части:
См. страницу 156

Material:
• Vertical collectors in polished stainless steel with ø of 38 mm.
• Horizontal heating elements in polished stainless steel with ø of 18 mm

Fixing Kit:
Brackets, Airvent, hexagonal tool, plugs and screws for mounting suitable for use on compact or hollow brick walls, user notice.

Features:
It is totally made in stainless steel with an unalterable finishing guaranteed during the years.

Accessories:
See page 156

По запросу с сатинированной отделкой
Satin version on request

NANCY ИЗ ПОЛИРОВАННОЙ НЕРЖАВЕЮЩЕЙ СТАЛИ

POLISHED STAINLESS STEEL

INOX

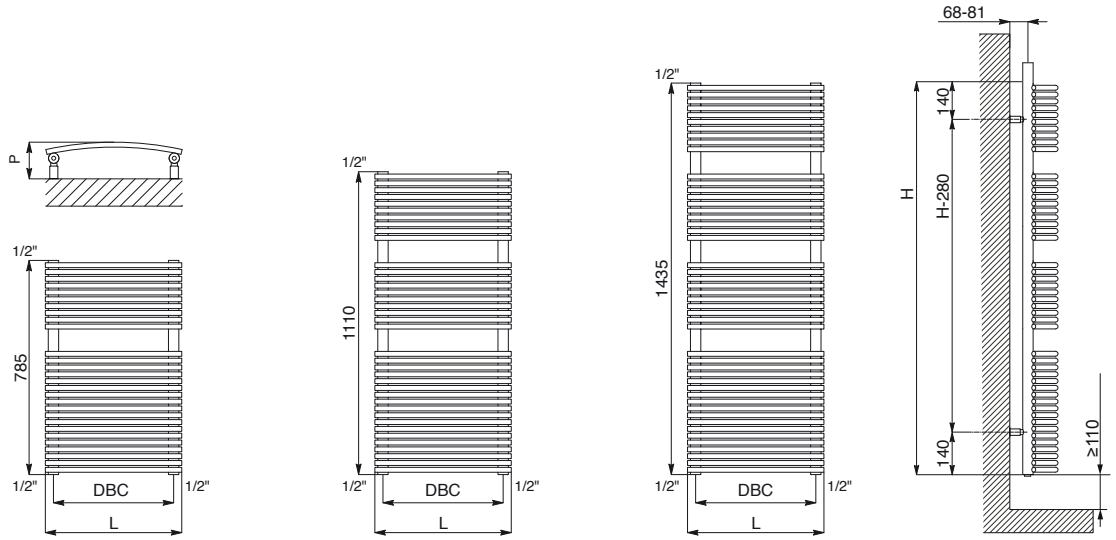

NANCY

ВЫСОТА Height	ШИРИНА Width	КОД Code Nr.	ЦЕНА Price	М/осевое Pipe Centres	Глубина Depth	ВЕС Dry Weight	ЕМКОСТЬ Water Content	Тепловая мощность Output Δt = 50°C		75/65/20°C (ΔT=50C°)
[mm]	L [mm]		€	DBC [mm]	P [mm]	[Kg]	[lt]	Watt	kcal/h	Характеристическое уравнение ϕ в ваттах и Δt в °C Thermal output ϕ in Watt and ΔT in °C
785	400	3551440132000	**596,00**	342	100 - 112	8,1	3,6	301	259	$\phi = 2{,}0699 * \Delta t^{1{,}2729}$
	500	3551440132004	**679,00**	442	119 - 131	9,6	4,2	396	341	$\phi = 3{,}1535 * \Delta t^{1{,}2354}$
1110	400	3551440132001	**725,00**	342	100 - 112	11,2	5,0	408	351	$\phi = 2{,}8090 * \Delta t^{1{,}2726}$
	500	3551440132005	**774,00**	442	119 - 131	13,1	5,7	527	453	$\phi = 4{,}1444 * \Delta t^{1{,}2386}$
	600	3551440132009	**813,00**	542	132 - 144	15,1	6,5	646	556	$\phi = 5{,}5174 * \Delta t^{1{,}2175}$
1435	400	3551440132002	**868,00**	342	100 - 112	14,2	6,4	514	442	$\phi = 3{,}5416 * \Delta t^{1{,}2724}$
	500	3551440132006	**910,00**	442	119 - 131	16,6	7,3	658	566	$\phi = 5{,}1086 * \Delta t^{1{,}2419}$
	600	3551440132010	**998,00**	542	132 - 144	19,1	8,3	801	689	$\phi = 6{,}7035 * \Delta t^{1{,}2227}$

(*) Другую информацию о формулах см. на странице 172
For output at different Δt than 50°C, see page 172

Для установки в открытые системы отопления и системы ГВС	*Functioning: For heating systems*
Макс давление: 16 bar	*P. max: 16 bar*
Макс. давление испытания 20 бар	*Max test pressure 20 bar*
Максимальная рабочая температура: 110 °C	*T. max: 110° C*

Материалы:
- Вертикальные коллекторы из полированной нержавеющей стали ø 38 mm.
- Изогнутые горизонтальные греющие элементы из полированной нержавеющей стали ø 18 mm.

Набор для крепления:
Полированные держатели, Клапан Маевского, Заглушка, Ключ шестигранный, Заглушки и винты для крепления на компактной стене или дырчатом кирпиче, Инструкции по монтажу

Особенности:
Полностью сделано из нержавеющей стали с неизменной гарантией яркости на долгие годы.

Принадлежности и запасные части:
См. страницу 156

Material:
- Vertical collectors in stainless steel with ø of 38 mm.
- Curved horizontal heating elements in stainless steel with ø of 18 mm.

Fixing Kit:
Brackets, Airvent, hexagonal tool, plugs and screws for mounting suitable for use on compact or hollow brick walls, user notice.

Features:
It is totally made in stainless steel with an unalterable finishing guaranteed during the years.

Accessories:
See page 156

SANDY

ИЗ ПОЛИРОВАННОЙ НЕРЖАВЕЮЩЕЙ СТАЛИ

POLISHED STAINLESS STEEL

INOX

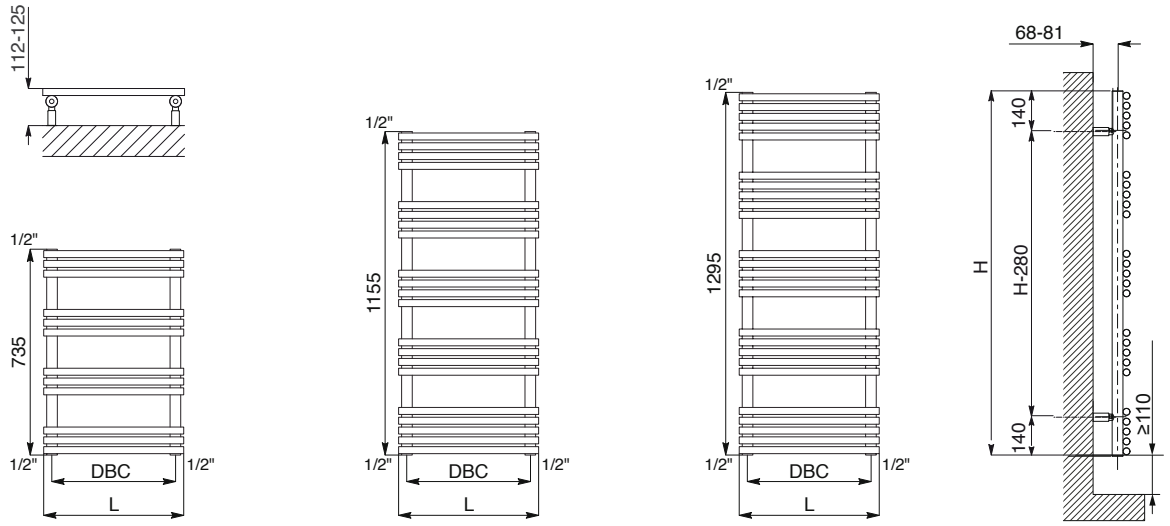

ДЛЯ УСТАНОВКИ В ОТКРЫТЫЕ СИСТЕМЫ ОТОПЛЕНИЯ И СИСТЕМЫ ГВС
STAINLESS STEEL RADIATORS

SANDY

ВЫСОТА Height	ШИРИНА Width	КОД Code Nr.	ЦЕНА Price	М/осевое Pipe Centres	ВЕС Dry Weight	ЕМКОСТЬ Water Content	Тепловая мощность Output Δt = 50°C		75/65/20°C (ΔT=50C°)
H [mm]	L [mm]		€	DBC [mm]	[Kg]	[lt]	Watt	kcal/h	Характеристическое уравнение ϕ в ваттах и Δt в °C Thermal output ϕ in Watt and ΔT in °C
735	400	3551440130250	**424,00**	342	5,8	3,3	217	187	$\phi = 1{,}8937 * \Delta T^{1{,}2120}$
	500	3551440130254	**450,00**	442	6,7	3,8	256	220	$\phi = 2{,}3232 * \Delta T^{1{,}2020}$
1155	400	3551440130251	**601,00**	342	9,7	5,6	340	292	$\phi = 2{,}7043 * \Delta T^{1{,}2357}$
	500	3551440130255	**615,00**	442	11,2	6,4	408	351	$\phi = 2{,}9142 * \Delta T^{1{,}2166}$
	600	3551440130258	**670,00**	542	12,7	7,3	476	409	$\phi = 4{,}3027 * \Delta T^{1{,}2030}$
1295	400	3551440130252	**682,00**	342	11,3	6,5	396	341	$\phi = 3{,}0230 * \Delta T^{1{,}2462}$
	500	3551440130256	**735,00**	442	13,1	7,5	475	409	$\phi = 3{,}9690 * \Delta T^{1{,}2231}$
	600	3551440130259	**790,00**	542	14,9	8,5	555	477	$\phi = 4{,}2426 * \Delta T^{1{,}2066}$

(*) Другую информацию о формулах см. на странице 172
For output at different Δt than 50°C, see page 172

Для установки в открытые системы отопления и системы ГВС	*Functioning: For heating systems*
Макс давление: 16 bar	*P. max: 16 bar*
Макс. давление испытания 20 бар	*Max test pressure 20 bar*
Максимальная рабочая температура: 110 °C	*T. max: 110° C*

Материалы:
• Вертикальные коллекторы из нержавеющей стали INOX ø 38 mm.
• горизонтальные полированные трубки из нержавеющей стали ø 25 мм.

Набор для крепления:
Полированные держатели, Клапан Маевского, Заглушка, Ключ шестигранный, Заглушки и винты для крепления на компактной стене или дырчатом кирпиче, Инструкции по монтажу

Особенности:
Полностью сделано из нержавеющей стали с неизменной гарантией яркости на долгие годы.

Принадлежности и запасные части:
См. страницу 156

Material:
• Vertical collectors in stainless steel with ø of 38 mm.
• Horizontal heating elements in stainless steel ø 25 mm.

Fixing Kit:
Brackets, Airvent, hexagonal tool, plugs and screws for mounting suitable for use on compact or hollow brick walls, user notice.

Features:
It is totally made in stainless steel with an unalterable finishing guaranteed during the years.

Accessories:
See page 156

EN EURONORM 442-1

CORDIVARI

LEILA

ИЗ ПОЛИРОВАННОЙ НЕРЖАВЕЮЩЕЙ СТАЛИ

POLISHED STAINLESS STEEL

INOX

CORDIVARI

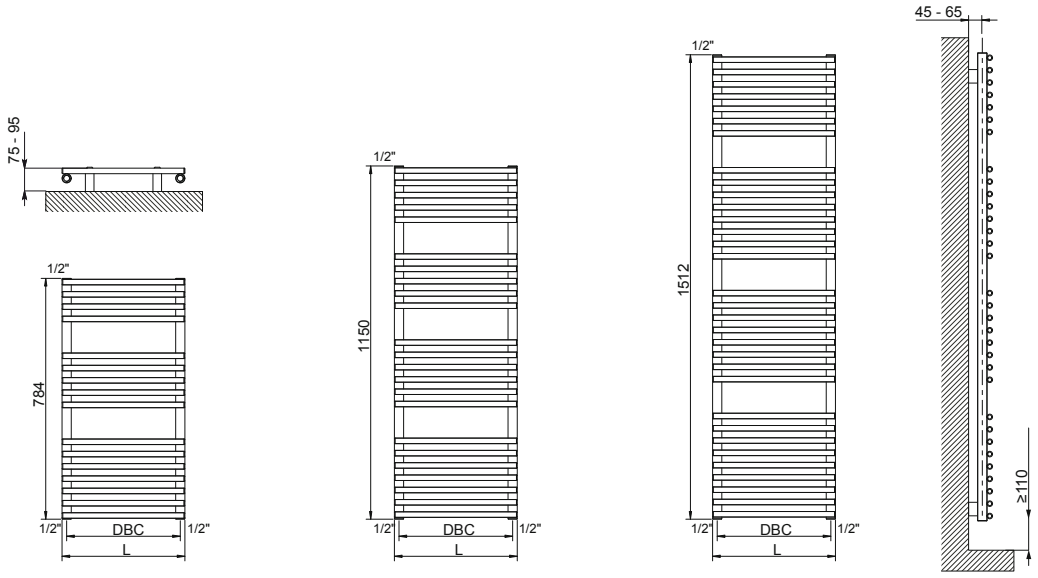

LEILA

ВЫСОТА Height	ШИРИНА Width	КОД Code Nr.	ЦЕНА Price	М/осевое Pipe Centres	ВЕС Dry Weight	ЕМКОСТЬ Water Content	Тепловая мощность Output Δt = 50°C		75/65/20°C (ΔT=50C°)
H [mm]	L [mm]		€	DBC [mm]	[Kg]	[lt]	Watt	kcal/h	Характеристическое уравнение ϕ в ваттах и Δt в °C Thermal output ϕ in Watt and ΔT in °C
780	400	3551560400001	**354,00**	370	5,7	2,0	217	187	$\phi = 1{,}9796 * \Delta T^{1{,}2007}$
	450	3551560400002	**368,00**	420	6,2	2,2	237	204	$\phi = 2{,}1996 * \Delta T^{1{,}1963}$
	500	3551560400003	**390,00**	470	6,6	2,3	258	222	$\phi = 2{,}4360 * \Delta T^{1{,}1919}$
	600	3551560400005	**419,00**	570	7,6	2,6	299	257	$\phi = 2{,}9221 * \Delta T^{1{,}1831}$
1150	400	3551560400006	**435,00**	370	8,2	3,0	313	269	$\phi = 2{,}5399 * \Delta T^{1{,}2306}$
	450	3551560400007	**460,00**	420	8,9	3,1	342	294	$\phi = 2{,}7558 * \Delta T^{1{,}2324}$
	500	3551560400008	**481,00**	470	9,6	3,3	370	318	$\phi = 2{,}9605 * \Delta T^{1{,}2342}$
	600	3551560400010	**526,00**	570	11,0	3,7	428	368	$\phi = 3{,}3770 * \Delta T^{1{,}2378}$
1512	400	3551560400011	**577,00**	370	11,2	4,0	416	358	$\phi = 3{,}2107 * \Delta T^{1{,}2434}$
	450	3551560400012	**601,00**	420	12,1	4,3	488	420	$\phi = 3{,}8272 * \Delta T^{1{,}2393}$
	500	3551560400013	**630,00**	470	13,1	4,6	493	424	$\phi = 3{,}9291 * \Delta T^{1{,}2352}$
	600	3551560400015	**695,00**	570	15,1	5,1	570	490	$\phi = 4{,}6911 * \Delta T^{1{,}2270}$

(*) Другую информацию о формулах см. на странице 172
For output at different Δt than 50°C, see page 172

Для установки в открытые системы отопления и системы ГВС	*Functioning: For heating systems*
Макс давление: 16 bar	*P. max: 16 bar*
Макс. давление испытания 20 бар	*Max test pressure 20 bar*
Максимальная рабочая температура: 110 °C	*T. max: 110° C*

Материалы:
• Вертикальные коллекторы из нержавеющей стали INOX ø 30 mm.
• горизонтальные полированные трубки из нержавеющей стали ø 18 мм.

Набор для крепления:
Полированные держатели, Клапан Маевского, Заглушка, Ключ шестигранный, Заглушки и винты для крепления на компактной стене или дырчатом кирпиче, Инструкции по монтажу

Особенности:
Полностью сделано из нержавеющей стали с неизменной гарантией яркости на долгие годы.

Принадлежности и запасные части:
См. страницу 156

Material:
• Vertical collectors in stainless steel with ø of 30 mm.
• Horizontal heating elements in stainless steel ø 18 mm.

Fixing Kit:
Brackets, Airvent, hexagonal tool, plugs and screws for mounting suitable for use on compact or hollow brick walls, user notice.

Features:
It is totally made in stainless steel with an unalterable finishing guaranteed during the years.

Accessories:
See page 156

CE

CORDIVARI

BABYLA

ИЗ ПОЛИРОВАННОЙ НЕРЖАВЕЮЩЕЙ СТАЛИ

POLISHED STAINLESS STEEL

INOX

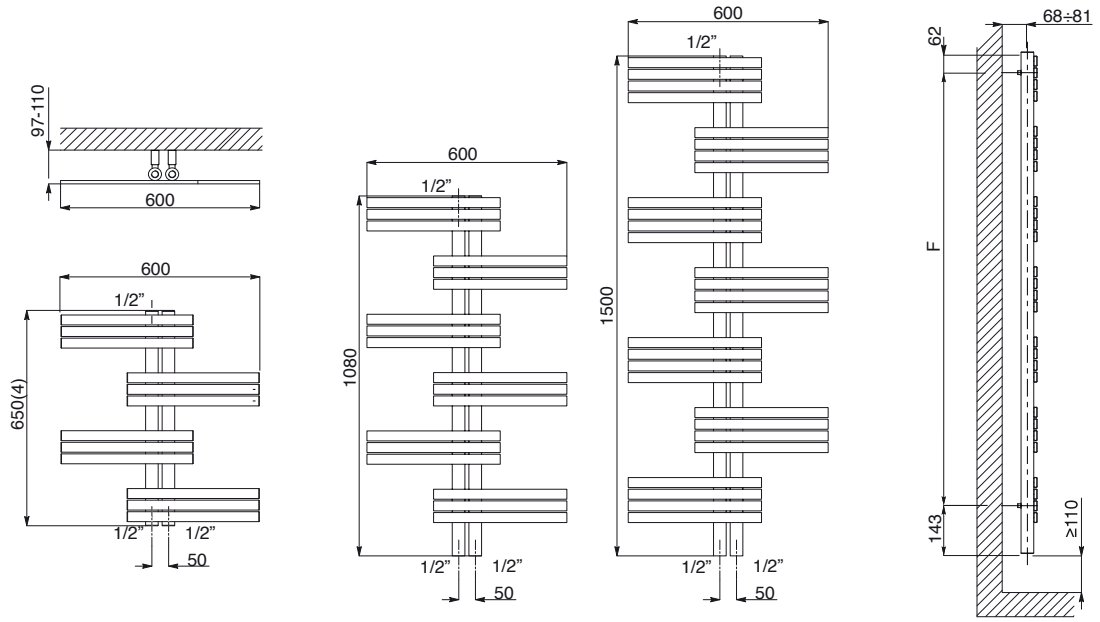

BABYLA

ВЫСОТА Height	ШИРИНА Width	КОД Code Nr.	ЦЕНА Price	М/осевое Pipe Centres	Центры крепежного комплекта Fixing kit centres	ВЕС Dry Weight	ЕМКОСТЬ Water Content	Тепловая мощность Output Δt = 50°C		75/65/20°C (ΔT=50C°)
[mm]	L [mm]		€	DBC [mm]	F [mm]	[Kg]	[lt]	Watt	kcal/h	Характеристическое уравнение ϕ в ваттах и Δt в °C Thermal output ϕ in Watt and ΔT in °C
650	500	3551730130014	**930,00**	50	445	5,5	2,3	156	134	$\phi = 1{,}2959 * \Delta t^{1{,}2246}$
1080	600	3551730130011	**1.525,00**	50	875	9,2	3,4	233	200	$\phi = 1{,}8576 * \Delta t^{1{,}2351}$
1500	600	3551730130012	**2.185,00**	50	1275	13,3	4,5	333	286	$\phi = 2{,}3281 * \Delta t^{1{,}2687}$

(*) Другую информацию о формулах см. на странице 172
For output at different Δt than 50°C, see page 172

Для установки в открытые системы отопления и системы ГВС	*Functioning: For heating systems*
Макс давление: 8 bar	*P. max: 8 bar*
Максимальная рабочая температура: 110 °C	*T. max: 110° C*

Материалы:
• Вертикальные коллекторы из полированной нержавеющей стали inox ø 38 mm.
• Горизонтальные профили из полированной нержавеющей стали inox 30x10 mm.

Набор для крепления:
Полированные держатели, Клапан Маевского, Заглушка, Ключ шестигранный, Заглушки и винты для крепления на компактной стене или дырчатом кирпиче, Инструкции по монтажу

Особенности:
Полностью сделано из нержавеющей стали с неизменной гарантией яркости на долгие годы.

Принадлежности и запасные части:
См. страницу 156

Material:
• Vertical collectors in stainless steel with ø of 38 mm.
• Horizontal heating elements in stainless steel 30x10 mm.

Fixing Kit:
Brackets, Airvent, hexagonal tool, plugs and screws for mounting suitable for use on compact or hollow brick walls, user notice.

Features:
It is totally made in stainless steel with an unalterable finishing guaranteed during the years.

Accessories:
See page 156

STEFANIA ИЗ ПОЛИРОВАННОЙ НЕРЖАВЕЮЩЕЙ СТАЛИ

POLISHED STAINLESS STEEL

INOX

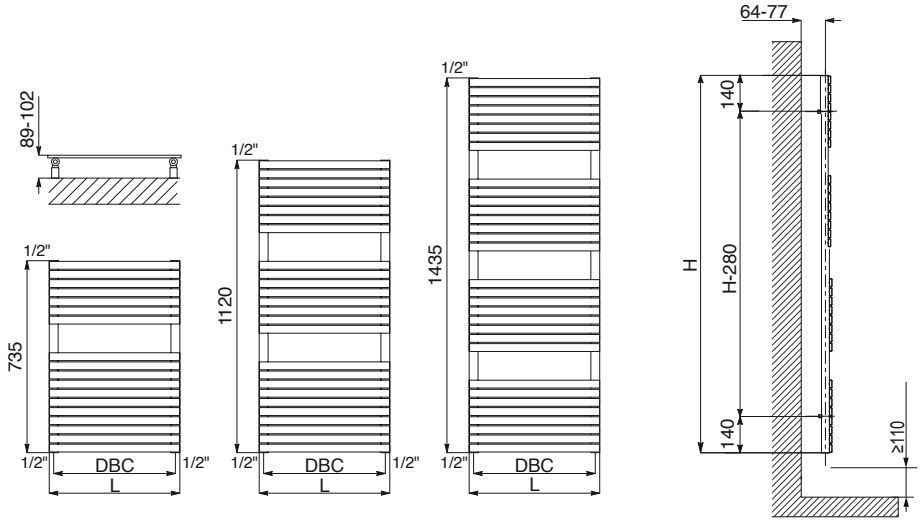

STEFANIA

ВЫСОТА Height	ШИРИНА Width	КОД Code Nr.	ЦЕНА Price	М/осевое Pipe Centres	ВЕС Dry Weight	ЕМКОСТЬ Water Content	Тепловая мощность Output Δt = 50°C		75/65/20°C (ΔT=50C°)
[mm]	L [mm]		€	DBC [mm]	[Kg]	[lt]	Watt	kcal/h	Характеристическое уравнение ϕ в ваттах и Δt в °C Thermal output ϕ in Watt and ΔT in °C
735	400	3551610130100	**975,00**	370	8,0	2,2	218	187	$\phi = 2{,}0629 * \Delta t^{1{,}1913}$
	500	3551610130104	**1.020,00**	470	9,5	2,5	262	225	$\phi = 2{,}4744 * \Delta t^{1{,}1918}$
1120	400	3551610130101	**1.385,00**	370	11,6	3,2	300	258	$\phi = 2{,}4940 * \Delta t^{1{,}2244}$
	500	3551610130105	**1.418,00**	470	13,8	3,7	365	314	$\phi = 3{,}0943 * \Delta t^{1{,}2194}$
	600	3551610130109	**1.501,00**	570	16,0	3,3	431	371	$\phi = 3{,}7028 * \Delta t^{1{,}2160}$
1435	400	3551610130102	**1.592,00**	370	14,4	4,0	368	316	$\phi = 2{,}7765 * \Delta t^{1{,}2492}$
	500	3551610130106	**1.676,00**	470	17,1	4,6	450	387	$\phi = 3{,}5182 * \Delta t^{1{,}2401}$
	600	3551610130110	**1.824,00**	570	19,8	4,6	531	457	$\phi = 4{,}2551 * \Delta t^{1{,}2338}$

(*) Другую информацию о формулах см. на странице 172
For output at different Δt than 50°C, see page 172

Для установки в открытые системы отопления и системы ГВС	*Functioning: For heating systems*
Макс давление: 8 bar	*P. max: 8 bar*
Максимальная рабочая температура: 110 °C	*T. max: 110° C*

Материалы:
- Вертикальные коллекторы из нержавеющей стали INOX ø 30 mm.
- Горизонтальные полированные профили из нержавеющей стали 30X10 mm.

Набор для крепления:
Полированные держатели, Клапан Маевского, Заглушка, Ключ шестигранный, Заглушки и винты для крепления на компактной стене или дырчатом кирпиче, Инструкции по монтажу

Особенности:
Полностью сделано из нержавеющей стали с неизменной гарантией яркости на долгие годы.

Принадлежности и запасные части:
См. страницу 156

Material:
- Vertical collectors in stainless steel with ø of 30 mm.
- Horizontal heating elements in stainless steel 30x10 mm.

Fixing Kit:
Brackets, Airvent, hexagonal tool, plugs and screws for mounting suitable for use on compact or hollow brick walls, user notice.

Features:
It is totally made in stainless steel with an unalterable finishing guaranteed during the years.

Accessories:
See page 156

ALESSANDRA

ИЗ ПОЛИРОВАННОЙ НЕРЖАВЕЮЩЕЙ СТАЛИ

POLISHED STAINLESS STEEL

INOX

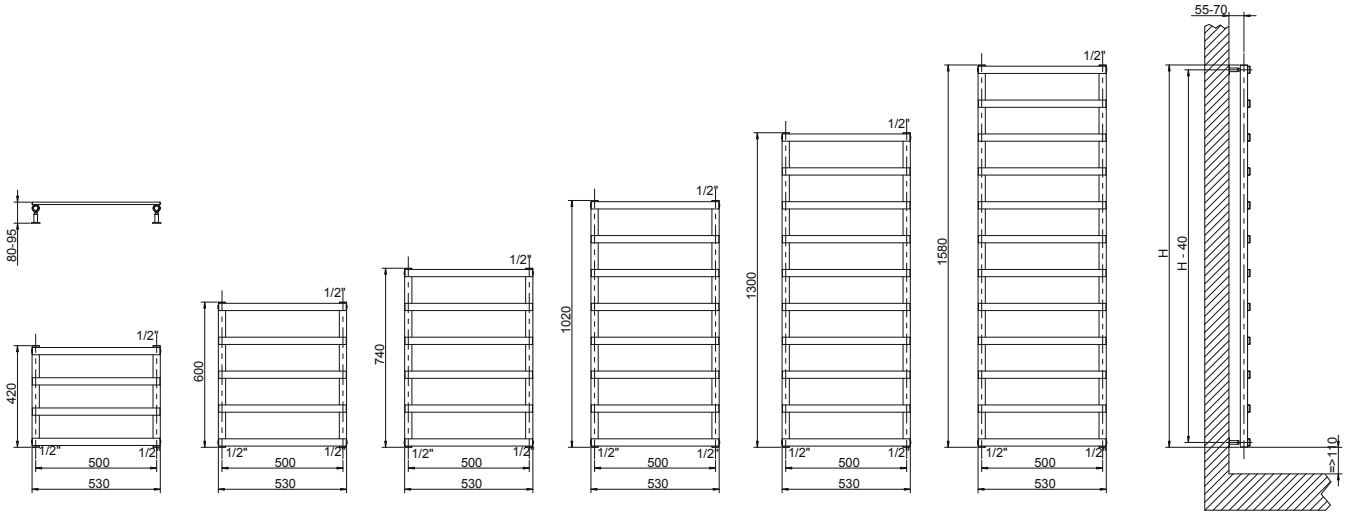

ДЛЯ УСТАНОВКИ В ОТКРЫТЫЕ СИСТЕМЫ ОТОПЛЕНИЯ И СИСТЕМЫ ГВС
STAINLESS STEEL RADIATORS

ALESSANDRA

ВЫСОТА Height	ШИРИНА Width	КОД Code Nr.	ЦЕНА Price	М/осевое Pipe Centres	ВЕС Dry Weight	ЕМКОСТЬ Water Content	Тепловая мощность Output Δt = 50°C		75/65/20°C (ΔT=50C°)
[mm]	L [mm]		€	DBC [mm]	[Kg]	[lt]	Watt	kcal/h	Характеристическое уравнение ϕ в ваттах и Δt в °C Thermal output ϕ in Watt and ΔT in °C
420	530	3551680400001	**325,00**	500	2,49	0,92	64	55	$\phi = 0{,}6037 * \Delta t^{1{,}1923}$
600		3551680400002	**399,00**		3,25	1,24	80	69	$\phi = 0{,}7531 * \Delta t^{1{,}1928}$
740		3551680400003	**450,00**		4,01	1,51	96	83	$\phi = 0{,}7641 * \Delta t^{1{,}2357}$
1020		3551680400004	**558,00**		4,77	2,05	128	110	$\phi = 0{,}8733 * \Delta t^{1{,}2751}$
1300		3551680400005	**665,00**		5,52	2,59	160	138	$\phi = 1{,}0407 * \Delta t^{1{,}2873}$
1580		3551680400006	**782,00**		6,27	3,13	192	165	$\phi = 1{,}2142 * \Delta t^{1{,}2945}$

(*) Другую информацию о формулах см. на странице 172
For output at different Δt than 50°C, see page 172

Для установки в открытые системы отопления и системы ГВС	*Functioning: For heating systems*
Макс давление: 8 bar	*P. max: 8 bar*
Максимальная рабочая температура: 110 °C	*T. max: 110° C*

Материалы:
• Вертикальные коллекторы из нержавеющей стали INOX ø 30 mm.
• Горизонтальные полированные профили из нержавеющей стали 30X10 mm.

Набор для крепления:
Полированные держатели, Клапан Маевского, Заглушка, Ключ шестигранный, Заглушки и винты для крепления на компактной стене или дырчатом кирпиче, Инструкции по монтажу

Особенности:
Полностью сделано из нержавеющей стали с неизменной гарантией яркости на долгие годы.

Принадлежности и запасные части:
См. страницу 156

Material:
• Vertical collectors in stainless steel with ø of 30 mm.
• Horizontal heating elements in stainless steel 30x10 mm.

Fixing Kit:
Brackets, Airvent, hexagonal tool, plugs and screws for mounting suitable for use on compact or hollow brick walls, user notice.

Features:
It is totally made in stainless steel with an unalterable finishing guaranteed during the years.

Accessories:
See page 156

LAURA

ИЗ ПОЛИРОВАННОЙ НЕРЖАВЕЮЩЕЙ СТАЛИ

POLISHED STAINLESS STEEL

INOX

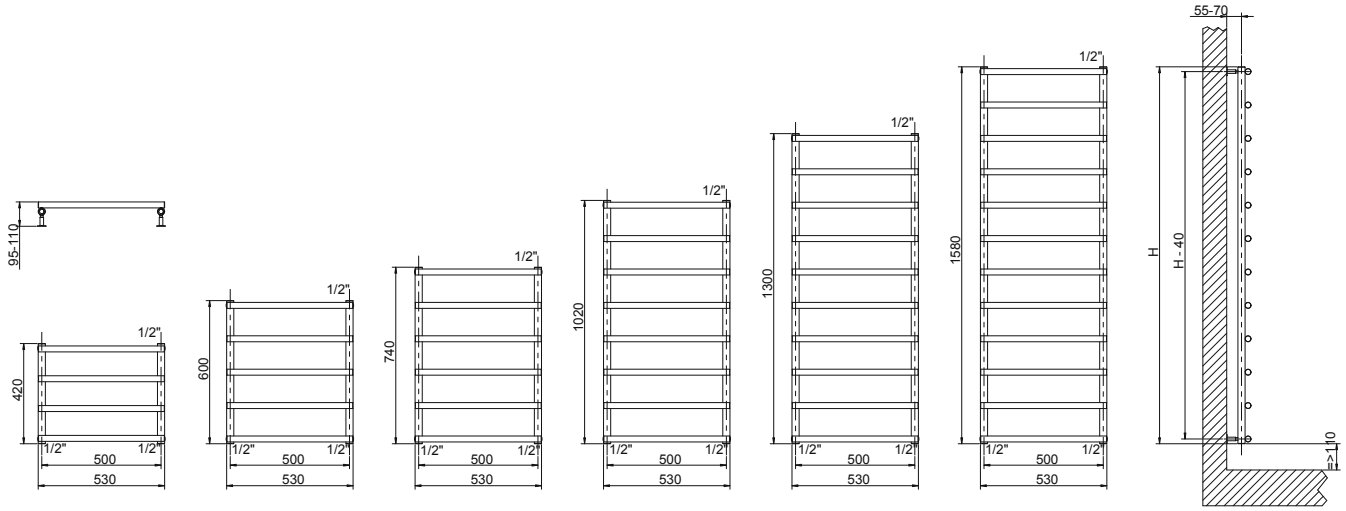

LAURA

ВЫСОТА Height	ШИРИНА Width	КОД Code Nr.	ЦЕНА Price	М/осевое Pipe Centres	ВЕС Dry Weight	ЕМКОСТЬ Water Content	Тепловая мощность Output Δt = 50°C		75/65/20°C (ΔT=50C°)
[mm]	L [mm]		€	DBC [mm]	[Kg]	[lt]	Watt	kcal/h	Характеристическое уравнение ϕ в ваттах и Δt в °C Thermal output ϕ in Watt and ΔT in °C
420	530	3551570400001	**265,00**	500	2,57	1,32	94	81	$\phi = 0{,}8153 * \Delta t^{1{,}2132}$
600		3551570400002	**293,00**		3,36	1,74	117	101	$\phi = 0{,}9758 * \Delta t^{1{,}2243}$
740		3551570400003	**358,00**		4,03	2,11	141	121	$\phi = 1{,}0316 * \Delta t^{1{,}2567}$
1020		3551570400004	**405,00**		5,41	2,86	188	161	$\phi = 1{,}3201 * \Delta t^{1{,}2672}$
1300		3551570400005	**474,00**		6,80	3,60	235	202	$\phi = 1{,}5415 * \Delta t^{1{,}2846}$
1580		3551570400006	**554,00**		8,18	4,34	282	243	$\phi = 1{,}7346 * \Delta t^{1{,}3015}$

(*) Другую информацию о формулах см. на странице 172
For output at different Δt than 50°C, see page 172

Для установки в открытые системы отопления и системы ГВС	*Functioning: For heating systems*
Макс давление: 16 bar	*P. max: 16 bar*
Макс. давление испытания 20 бар	*Max test pressure 20 bar*
Максимальная рабочая температура: 110 °C	*T. max: 110° C*

Материалы:
- Вертикальные коллекторы из нержавеющей стали INOX ø 30 mm.
- Горизонтальные полированные профили из нержавеющей стали ø 25 mm.

Набор для крепления:
Полированные держатели, Клапан Маевского, Заглушка, Ключ шестигранный, Заглушки и винты для крепления на компактной стене или дырчатом кирпиче, Инструкции по монтажу

Особенности:
Полностью сделано из нержавеющей стали с неизменной гарантией яркости на долгие годы.

Принадлежности и запасные части:
См. страницу 156

Material:
- Vertical collectors in stainless steel with ø of 30 mm.
- Horizontal heating elements in stainless steel with ø of 25 mm.

Fixing Kit:
Brackets, Airvent, hexagonal tool, plugs and screws for mounting suitable for use on compact or hollow brick walls, user notice.

Features:
It is totally made in stainless steel with an unalterable finishing guaranteed during the years.

Accessories:
See page 156

SERENA

ИЗ ПОЛИРОВАННОЙ НЕРЖАВЕЮЩЕЙ СТАЛИ

POLISHED STAINLESS STEEL

INOX

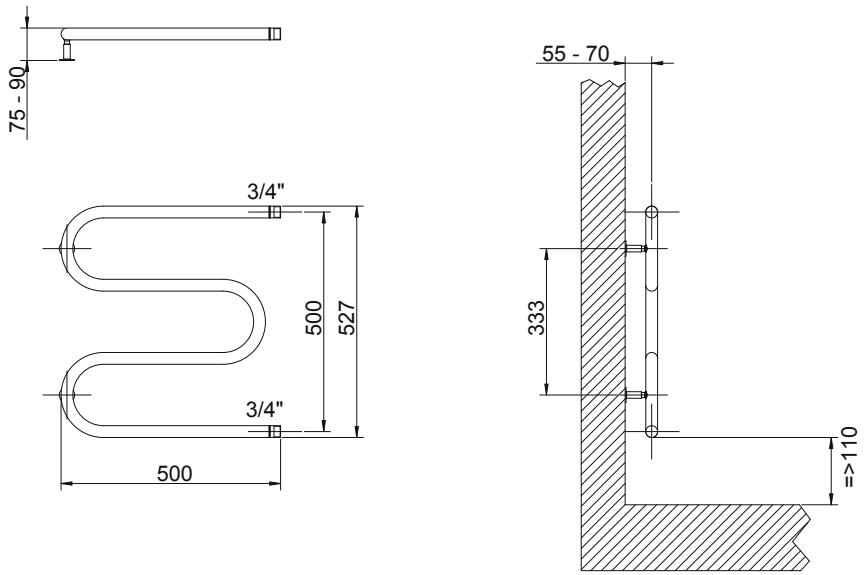

SERENA

ВЫСОТА Height	ШИРИНА Width	КОД Code Nr.	ЦЕНА Price	М/осевое Pipe Centres	ВЕС Dry Weight	ЕМКОСТЬ Water Content	Тепловая мощность Output Δt = 50°C		75/65/20°C (ΔT=50C°)
[mm]	L [mm]		€	DBC [mm]	[Kg]	[lt]	Watt	kcal/h	Характеристическое уравнение ϕ в ваттах и Δt в °C Thermal output ϕ in Watt and ΔT in °C
527	**500**	3551690400001	**215,00**	500	2,73	1,04	128	110	$\phi = 0{,}6600 * \Delta t^{1{,}3465}$

(*) Другую информацию о формулах см. на странице 172
For output at different Δt than 50°C, see page 172

Радиаторы поставляются без соединительных узлов(фитингов) для подключения к системе горячего водоснабжения.
The radiator is not equipped with relevant fittings for the connection to the heating system.

Для установки в открытые системы отопления и системы ГВС	*Functioning: For heating systems*
Макс давление: 16 bar	*P. max: 16 bar*
Макс. давление испытания 20 бар	*Max test pressure 20 bar*
Максимальная рабочая температура: 110 °C	*T. max: 110° C*

Материалы:
Изогнутая труба из нерж.стали ø 3/4 мм.

Набор для крепления:
Полированные держатели, Клапан Маевского, Заглушка, Ключ шестигранный, Заглушки и винты для крепления на компактной стене или дырчатом кирпиче, Инструкции по монтажу

Особенности:
Полностью сделано из нержавеющей стали с неизменной гарантией яркости на долгие годы.

Принадлежности и запасные части:
См. страницу 156

Material:
• Curved stainless steel tube with ø 3/4 mm.

Fixing Kit:
Brackets, hexagonal tool, plugs and screws for mounting suitable for use on compact or hollow brick walls, user notice.

Features:
It is totally made in stainless steel with an unalterable finishing guaranteed during the years.

Accessories:
See page 156

MICHELA

ИЗ ПОЛИРОВАННОЙ НЕРЖАВЕЮЩЕЙ СТАЛИ

POLISHED STAINLESS STEEL

INOX

CORDIVARI

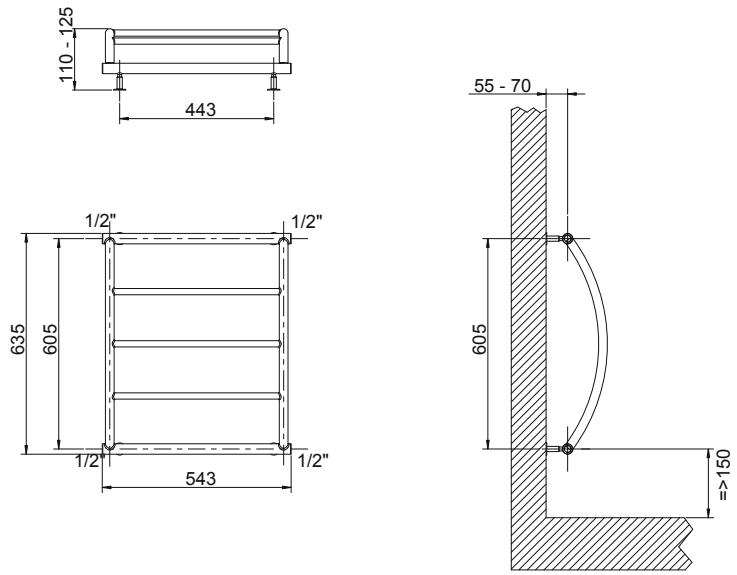

MICHELA

ВЫСОТА Height	ШИРИНА Width	КОД Code Nr.	ЦЕНА Price	М/осевое Pipe Centres	ВЕС Dry Weight	ЕМКОСТЬ Water Content	Тепловая мощность Output Δt = 50°C		75/65/20°C (ΔT=50C°)
[mm]	L [mm]		€	DBC [mm]	[Kg]	[lt]	Watt	kcal/h	Характеристическое уравнение ϕ в ваттах и Δt в °C Thermal output ϕ in Watt and ΔT in °C
635	543	3551690401001	**425,00**	605	3,29	1,37	151	130	$\phi = 0{,}7795 * \Delta t^{1{,}3462}$

(*) Другую информацию о формулах см. на странице 172
For output at different Δt than 50°C, see page 172

Для установки в открытые системы отопления и системы ГВС	*Functioning: For heating systems*
Макс давление: 16 bar	*P. max: 16 bar*
Макс. давление испытания 20 бар	*Max test pressure 20 bar*
Максимальная рабочая температура: 110 °C	*T. max: 110° C*

Материалы:
• Горизонтальные коллекторы из нержавеющей стали ø 30мм
• Вертикальные изогнутые коллекторы из нерж.стали ø 25 мм.
• Горизонтальные нагревательные элементы из нерж.стали.

Набор для крепления:
Полированные держатели, Клапан Маевского, Заглушка, Ключ шестигранный, Заглушки и винты для крепления на компактной стене или дырчатом кирпиче, Инструкции по монтажу

Особенности:
Полностью сделано из нержавеющей стали с неизменной гарантией яркости на долгие годы.

Принадлежности и запасные части:
См. страницу 156

Material:
• Horizontal collectors in stainless steel with ø of 30 mm.
• Vertical curved collectors in stainless steel with ø of 25 mm.
• Horizontal heating elements in stainless steel with ø of 18 mm.

Fixing Kit:
Brackets, Airvent, hexagonal tool, plugs and screws for mounting suitable for use on compact or hollow brick walls, user notice.

Features:
It is totally made in stainless steel with an unalterable finishing guaranteed during the years.

Accessories:
See page 156

ROMINA

ИЗ ПОЛИРОВАННОЙ НЕРЖАВЕЮЩЕЙ СТАЛИ

POLISHED STAINLESS STEEL

INOX

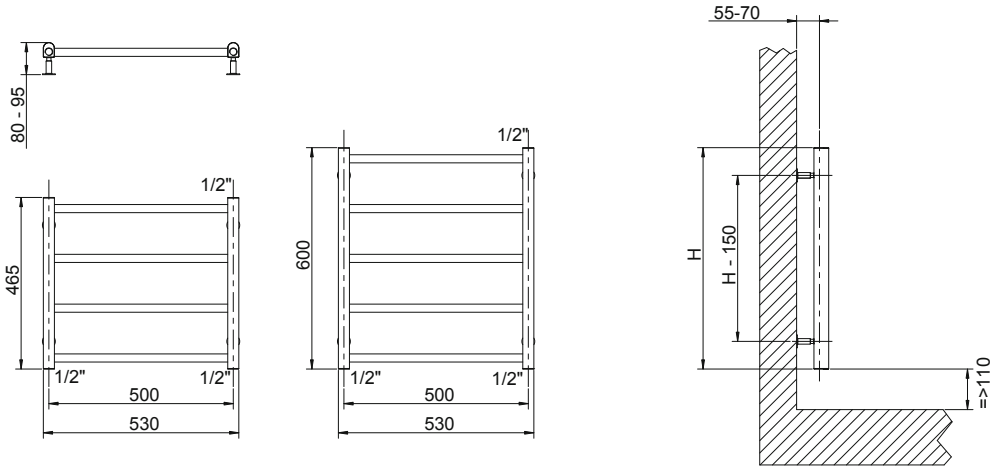

ROMINA

ВЫСОТА Height	ШИРИНА Width	КОД Code Nr.	ЦЕНА Price	М/осевое Pipe Centres	ВЕС Dry Weight	ЕМКОСТЬ Water Content	Тепловая мощность Output Δt = 50°C		75/65/20°C (ΔT=50C°)
[mm]	L [mm]		€	DBC [mm]	[Kg]	[lt]	Watt	kcal/h	Характеристическое уравнение ϕ в ваттах и Δt в °C Thermal output ϕ in Watt and ΔT in °C
465	530	3551410130001	**255,00**	500	2,64	1,38	110	95	$\phi = 0{,}8801 * \Delta t^{1{,}2342}$
600		3551410130002	**305,00**		3,30	1,76	138	119	$\phi = 0{,}9299 * \Delta t^{1{,}2781}$

(*) Другую информацию о формулах см. на странице 172
For output at different Δt than 50°C, see page 172

Для установки в открытые системы отопления и системы ГВС	*Functioning: For heating systems*
Макс давление: 16 bar	*P. max: 16 bar*
Макс. давление испытания 20 бар	*Max test pressure 20 bar*
Максимальная рабочая температура: 110 °C	*T. max: 110° C*

Материалы:
• Вертикальные коллекторы из нержавеющей стали INOX ø 30x40 mm.
• Горизонтальные полированные профили из нержавеющей стали ø 25 mm.

Набор для крепления:
Полированные держатели, Клапан Маевского, Заглушка, Ключ шестигранный, Заглушки и винты для крепления на компактной стене или дырчатом кирпиче, Инструкции по монтажу

Особенности:
Полностью сделано из нержавеющей стали с неизменной гарантией яркости на долгие годы.

Принадлежности и запасные части:
См. страницу 156

Material:
• Vertical collectors in stainless steel semi oval 30x40 mm.
• Horizontal heating elements in stainless steel with ø of 25 mm.

Fixing Kit:
Brackets, Airvent, hexagonal tool, plugs and screws for mounting suitable for use on compact or hollow brick walls, user notice.

Features:
It is totally made in stainless steel with an unalterable finishing guaranteed during the years.

Accessories:
See page 156

VITTORIA

ИЗ ПОЛИРОВАННОЙ НЕРЖАВЕЮЩЕЙ СТАЛИ

POLISHED STAINLESS STEEL

INOX

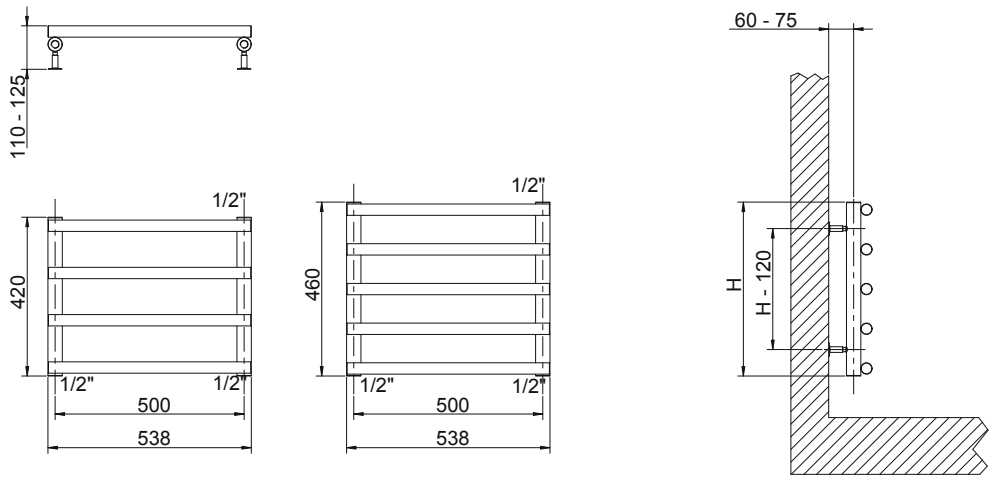

VITTORIA

ВЫСОТА Height	ШИРИНА Width	КОД Code Nr.	ЦЕНА Price	М/осевое Pipe Centres	ВЕС Dry Weight	ЕМКОСТЬ Water Content	Тепловая мощность Output Δt = 50°C		75/65/20°C (ΔT=50C°)
[mm]	L [mm]		€	DBC [mm]	[Kg]	[lt]	Watt	kcal/h	Характеристическое уравнение ϕ в ваттах и Δt в °C Thermal output ϕ in Watt and ΔT in °C
420	**538**	3551490130001	**290,00**	500	3,67	1,77	102	88	$\phi = 0{,}8088 * \Delta t^{1{,}2365}$
460		3551490130002	**310,00**		4,36	1,98	127	109	$\phi = 0{,}8004 * \Delta t^{1{,}2952}$

(*) Другую информацию о формулах см. на странице 172
For output at different Δt than 50°C, see page 172

Для установки в открытые системы отопления и системы ГВС	*Functioning: For heating systems*
Макс давление: 16 bar	*P. max: 16 bar*
Макс. давление испытания 20 бар	*Max test pressure 20 bar*
Максимальная рабочая температура: 110 °C	*T. max: 110° C*

Материалы:
• Вертикальные коллекторы из нержавеющей стали INOX ø 38 mm.
• Горизонтальные полированные профили из нержавеющей стали ø 30 mm.

Набор для крепления:
Полированные держатели, Клапан Маевского, Заглушка, Ключ шестигранный, Заглушки и винты для крепления на компактной стене или дырчатом кирпиче, Инструкции по монтажу

Особенности:
Полностью сделано из нержавеющей стали с неизменной гарантией яркости на долгие годы.

Принадлежности и запасные части:
См. страницу 156

Material:
• Vertical collectors in stainless steel with ø of 38 mm.
• Horizontal heating elements in stainless steel with ø of 30 mm.

Fixing Kit:
Brackets, Airvent, hexagonal tool, plugs and screws for mounting suitable for use on compact or hollow brick walls, user notice.

Features:
It is totally made in stainless steel with an unalterable finishing guaranteed during the years.

Accessories:
See page 156

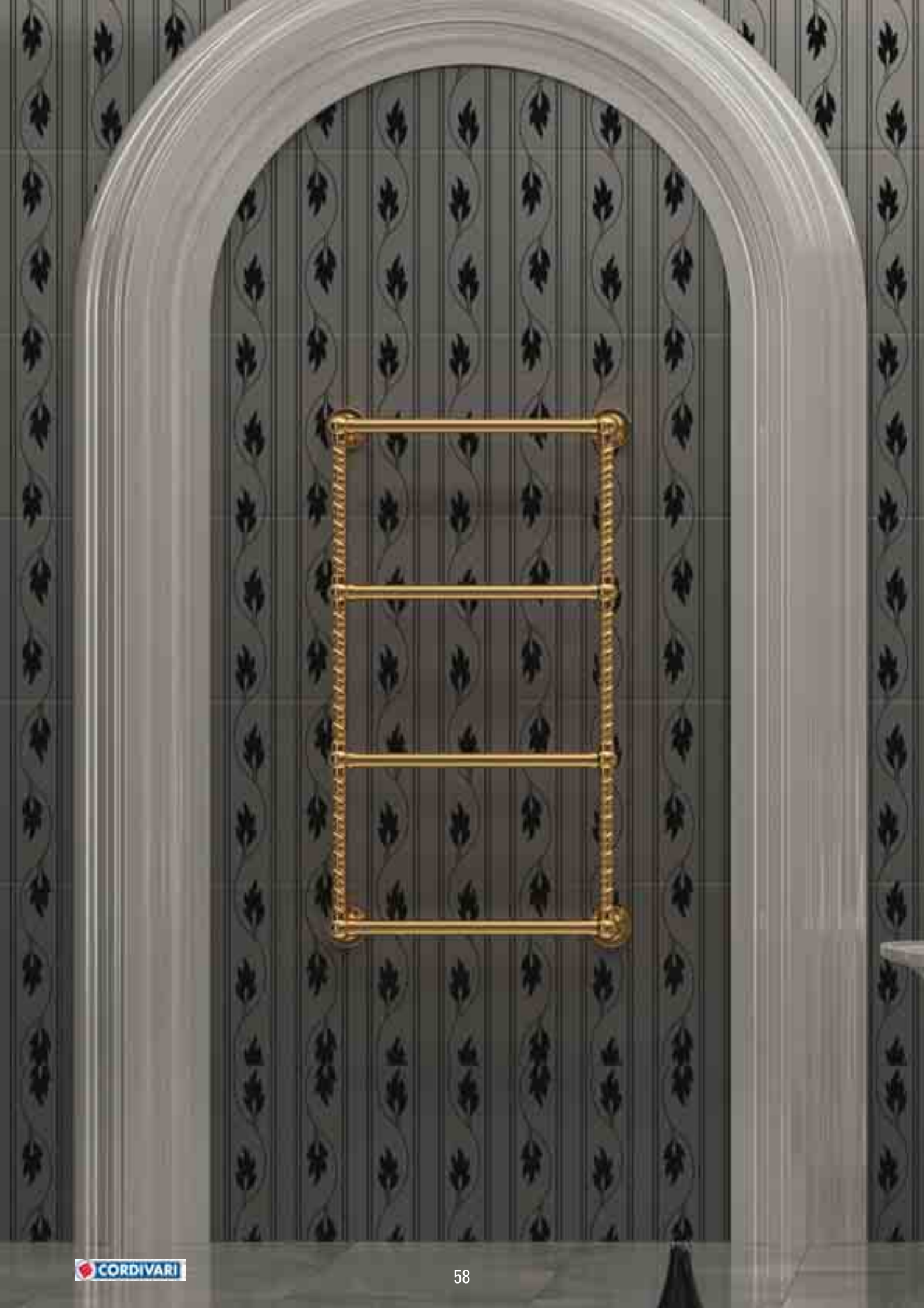

Classic Line
RETRÒ

CORDIVARI

Retrò I

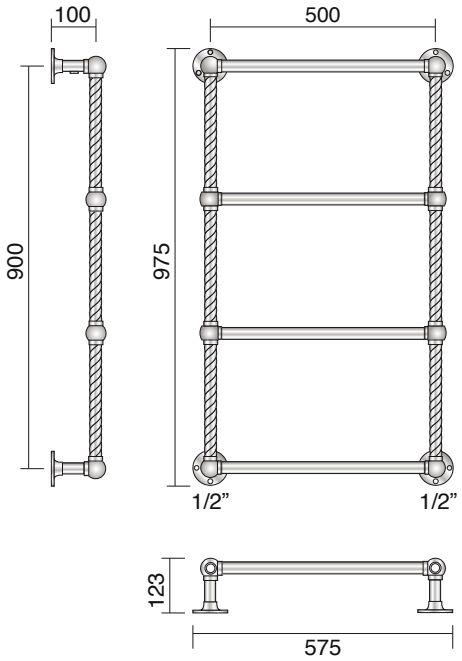

Отделка: **Хромированная отделка**
Finishing: **Chrome**

КОД Code Nr.	ВЫСОТА Height [mm]	ШИРИНА Width L [mm]	М/осевое Pipe Centres I [mm]	Отделка Finshings	ЦЕНА Price €
3551330150002	**975**	575	500	Хромированная отделка CHROME	**1.465,00**
3551330150001				Старинное золото ANTIQUE GOLD	**2.120,00**
3551330150003				Светлая бронза ANTIQUE BRONZE	**2.220,00**

Для установки в открытые системы отопления и системы ГВС	*Functioning: For heating systems*
Макс давление: 6 bar	*P. max: 6 bar*
Максимальная рабочая температура: 95 °C	*T. max: 95° C*
Подключение: 2 x 1/2” внутр.резьба; 2 x 1/2” внутр.резьба для вантуза	*Connections: n° 2 x 1/2” gas - Airvent integrated on radiator*

Материалы:
• Латунь.

Набор для крепления:
Полированные держатели, Клапан Маевского, Заглушка, Ключ шестигранный, Заглушки и винты для крепления на компактной стене или дырчатом кирпиче, Инструкции по монтажу

Отделка:
Хромированная отделка, Старинное золото, Светлая бронза.

Принадлежности и запасные части:
См. страницу 156

Material:
• Brass elements

Fixing kit:
Fixing brackets already integrated on radiator with plugs and screws included for mounting suitable for use on compact or hollow brick walls, airvent included, user notice.

Finishing:
Chrome, Antique gold, Antique bronze.

Accessories:
See page 156

Хромированная отделка / Chrome

SQUARE - MANUAL

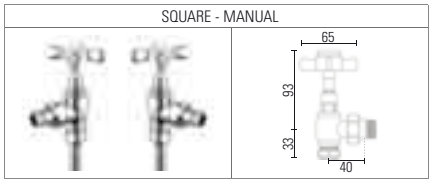

C	КОД / Code Nr.	M	КОД / Code Nr.
Ø 10/12/14/15/16	5991990311134	Ø 14/16/18	5991990311135
ЦЕНА / Price € **151,00**		ЦЕНА / Price € **151,00**	

R = Подкл. медн. трубы • M = Подкл. М/П трубы
R = Copper connection - M = Multilayer connection

Старинное золото / Antique Gold

SQUARE - MANUAL

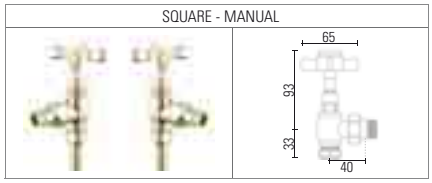

C	КОД / Code Nr.	M	КОД / Code Nr.
Ø 10/12/14/15/16	5991990311132	Ø 14/16/18	5991990311133
ЦЕНА / Price € **360,00**		ЦЕНА / Price € **360,00**	

R = Подкл. медн. трубы • M = Подкл. М/П трубы
R = Copper connection - M = Multilayer connection

Светлая бронза / Antique Bronze

SQUARE - MANUAL

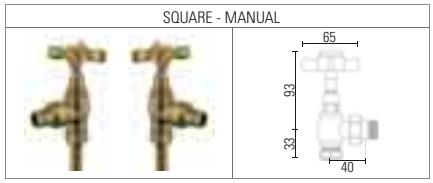

C	КОД / Code Nr.	M	КОД / Code Nr.
Ø 10/12/14/15/16	5991990311130	Ø 14/16/18	5991990311131
ЦЕНА / Price € **355,00**		ЦЕНА / Price € **355,00**	

R = Подкл. медн. трубы • M = Подкл. М/П трубы
R = Copper connection - M = Multilayer connection

CORDIVARI

Retrò II

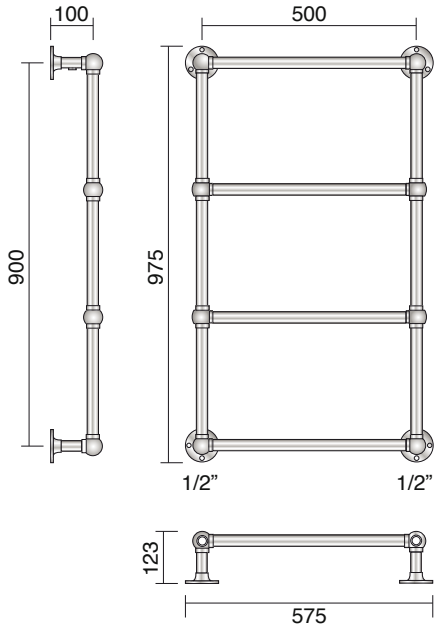

Отделка: **Старинное золото**
Finishing: **Antique Gold**

КОД Code Nr.	ВЫСОТА Height [mm]	ШИРИНА Width L [mm]	М/осевое Pipe Centres I [mm]	Отделка Finshings	ЦЕНА Price €
3551330150012	975	575	500	Хромированная отделка CHROME	**1.405,00**
3551330150011				Старинное золото ANTIQUE GOLD	**2.050,00**
3551330150013				Светлая бронза ANTIQUE BRONZE	**2.150,00**

Для установки в открытые системы отопления и системы ГВС	*Functioning: For heating systems*
Макс давление: 6 bar	*P. max: 6 bar*
Максимальная рабочая температура: 95 °C	*T. max: 95° C*
Подключение: 2 x 1/2” внутр.резьба; 2 x 1/2” внутр.резьба для вантуза	*Connections: n° 2 x 1/2” gas - Airvent integrated on radiator*

Материалы:
• Латунь.

Набор для крепления:
Полированные держатели, Клапан Маевского, Заглушка, Ключ шестигранный, Заглушки и винты для крепления на компактной стене или дырчатом кирпиче, Инструкции по монтажу

Отделка:
Хромированная отделка, Старинное золото, Светлая бронза.

Принадлежности и запасные части:
См. страницу 156

Material:
• Brass elements

Fixing kit:
Fixing brackets already integrated on radiator with plugs and screws included for mounting suitable for use on compact or hollow brick walls, airvent included, user notice.

Finishing:
Chrome, Antique gold, Antique bronze.

Accessories:
See page 156

Хромированная отделка / Chrome

SQUARE - MANUAL

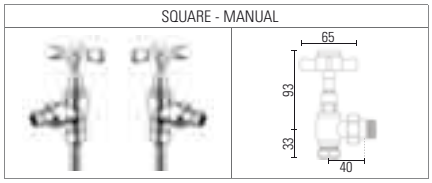

C	КОД / Code Nr.	M	КОД / Code Nr.
Ø 10/12/14/15/16	5991990311134	Ø 14/16/18	5991990311135
ЦЕНА / Price € **151,00**		ЦЕНА / Price € **151,00**	

R = Подкл. медн. трубы • M = Подкл. М/П трубы
R = Copper connection - M = Multilayer connection

Старинное золото / Antique Gold

SQUARE - MANUAL

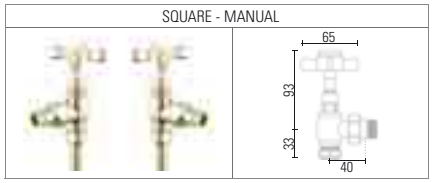

C	КОД / Code Nr.	M	КОД / Code Nr.
Ø 10/12/14/15/16	5991990311132	Ø 14/16/18	5991990311133
ЦЕНА / Price € **360,00**		ЦЕНА / Price € **360,00**	

R = Подкл. медн. трубы • M = Подкл. М/П трубы
R = Copper connection - M = Multilayer connection

Светлая бронза / Antique Bronze

SQUARE - MANUAL

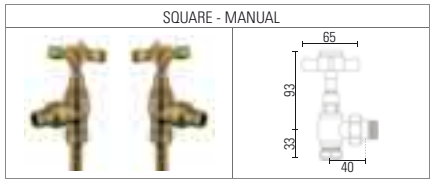

C	КОД / Code Nr.	M	КОД / Code Nr.
Ø 10/12/14/15/16	5991990311130	Ø 14/16/18	5991990311131
ЦЕНА / Price € **355,00**		ЦЕНА / Price € **355,00**	

R = Подкл. медн. трубы • M = Подкл. М/П трубы
R = Copper connection - M = Multilayer connection

CORDIVARI

Retrò III

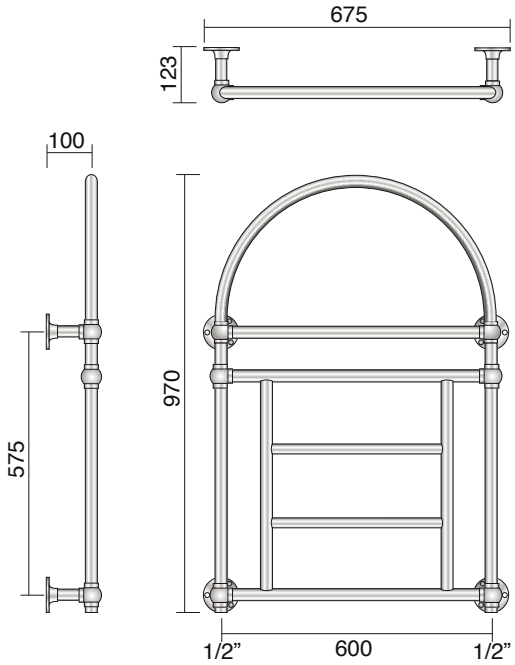

Отделка: **Хромированная отделка**
Finishing: **Chrome**

КОД Code Nr.	ВЫСОТА Height [mm]	ШИРИНА Width L [mm]	М/осевое Pipe Centres I [mm]	Отделка Finshings	ЦЕНА Price €
3551330150022	975	575	500	Хромированная отделка CHROME	**1.650,00**
3551330150021				Старинное золото ANTIQUE GOLD	**2.510,00**
3551330150023				Светлая бронза ANTIQUE BRONZE	**2.630,00**

Для установки в открытые системы отопления и системы ГВС	*Functioning: For heating systems*
Макс давление: 6 bar	*P. max: 6 bar*
Максимальная рабочая температура: 95 °C	*T. max: 95° C*
Подключение: 2 x 1/2” внутр.резьба; 2 x 1/2” внутр.резьба для вантуза	*Connections: n° 2 x 1/2” gas - Airvent integrated on radiator*

Материалы:
• Латунь.

Набор для крепления:
Полированные держатели, Клапан Маевского, Заглушка, Ключ шестигранный, Заглушки и винты для крепления на компактной стене или дырчатом кирпиче, Инструкции по монтажу

Отделка:
Хромированная отделка, Старинное золото, Светлая бронза.

Принадлежности и запасные части:
См. страницу 156

Material:
• Brass elements

Fixing kit:
Fixing brackets already integrated on radiator with plugs and screws included for mounting suitable for use on compact or hollow brick walls, airvent included, user notice.

Finishing:
Chrome, Antique gold, Antique bronze.

Accessories:
See page 156

Хромированная отделка / Chrome

SQUARE - MANUAL

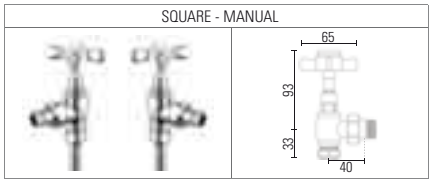

C	КОД / Code Nr.	M	КОД / Code Nr.
Ø 10/12/14/15/16	5991990311134	Ø 14/16/18	5991990311135
ЦЕНА / Price € **151,00**		ЦЕНА / Price € **151,00**	

R = Подкл. медн. трубы • M = Подкл. М/П трубы
R = Copper connection - M = Multilayer connection

Старинное золото / Antique Gold

SQUARE - MANUAL

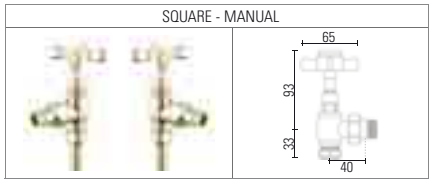

C	КОД / Code Nr.	M	КОД / Code Nr.
Ø 10/12/14/15/16	5991990311132	Ø 14/16/18	5991990311133
ЦЕНА / Price € **360,00**		ЦЕНА / Price € **360,00**	

R = Подкл. медн. трубы • M = Подкл. М/П трубы
R = Copper connection - M = Multilayer connection

Светлая бронза / Antique Bronze

SQUARE - MANUAL

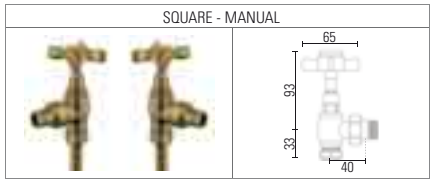

C	КОД / Code Nr.	M	КОД / Code Nr.
Ø 10/12/14/15/16	5991990311130	Ø 14/16/18	5991990311131
ЦЕНА / Price € **355,00**		ЦЕНА / Price € **355,00**	

R = Подкл. медн. трубы • M = Подкл. М/П трубы
R = Copper connection - M = Multilayer connection

CORDIVARI

Радиаторы Для Новых Жилых Зданий

New Building Radiators

CORDIVARI

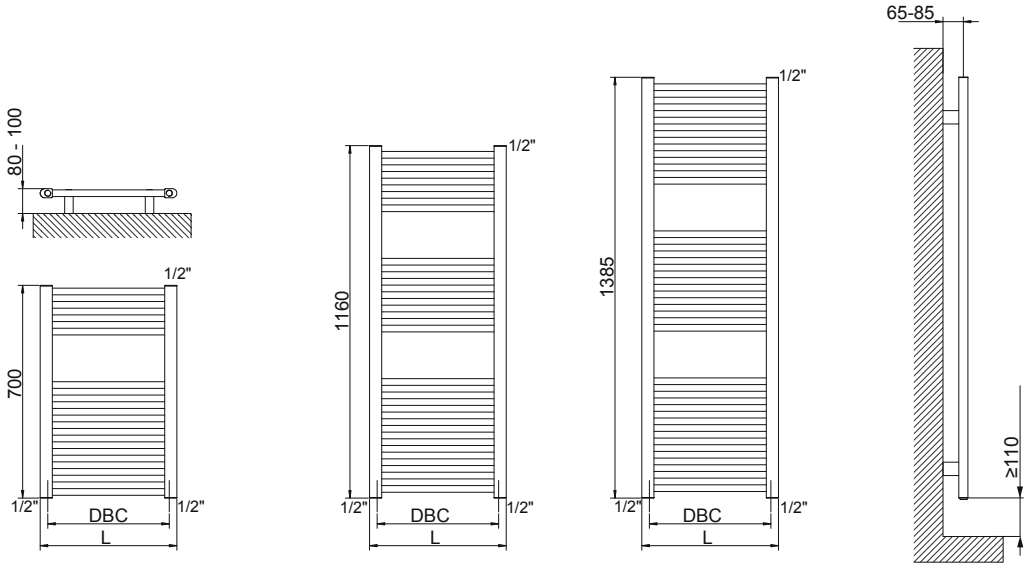

LISA® 22

ВЫСОТА Height	ШИРИНА Width	КОД Code Nr.	ЦЕНА Price	М/осевое Pipe Centres	ВЕС Dry Weight	ЕМКОСТЬ Water Content	Тепловая мощность Output Δt = 50°C		75/65/20°C (ΔT=50C°)
H [mm]	L [mm]		€	DBC [mm]	[Kg]	[lt]	Watt	kcal/h	Характеристическое уравнение ϕ в ваттах и Δt в °C Thermal output ϕ in Watt and ΔT in °C
700	400	3551646101077	**65,00**	350	3,8	2,6	257	221	$\phi = 2{,}1525 * \Delta T^{1{,}2227}$
	450	3551646101001	**67,00**	400	4,0	2,9	282	242	$\phi = 2{,}3514 * \Delta T^{1{,}2232}$
	500	3551646101002	**70,00**	450	4,3	3,1	306	263	$\phi = 2{,}5496 * \Delta T^{1{,}2237}$
	550	3551646101003	**72,00**	500	4,6	3,3	330	284	$\phi = 2{,}7469 * \Delta T^{1{,}2242}$
	600	3551646101004	**73,00**	550	4,9	3,5	355	305	$\phi = 2{,}9435 * \Delta T^{1{,}2247}$
1160	400	3551646101078	**88,00**	350	6,0	4,2	408	351	$\phi = 3{,}2424 * \Delta T^{1{,}2362}$
	450	3551646101005	**89,50**	400	6,4	4,5	448	385	$\phi = 3{,}5381 * \Delta T^{1{,}2374}$
	500	3551646101006	**90,00**	450	6,8	4,9	487	419	$\phi = 3{,}8308 * \Delta T^{1{,}2385}$
	550	3551646101007	**91,00**	500	7,2	5,2	526	453	$\phi = 4{,}1207 * \Delta T^{1{,}2397}$
	600	3551646101008	**95,00**	550	7,6	5,5	565	486	$\phi = 4{,}4080 * \Delta T^{1{,}2408}$
1385	400	3551646101079	**104,00**	350	7,3	5,2	509	438	$\phi = 4{,}2032 * \Delta T^{1{,}2263}$
	450	3551646101009	**105,50**	400	7,8	5,6	558	480	$\phi = 4{,}5605 * \Delta T^{1{,}2287}$
	500	3551646101010	**106,00**	450	8,3	6,0	606	521	$\phi = 4{,}9107 * \Delta T^{1{,}2311}$
	550	3551646101011	**107,00**	500	8,8	6,4	655	563	$\phi = 5{,}2539 * \Delta T^{1{,}2335}$
	600	3551646101012	**111,00**	550	9,3	6,8	703	605	$\phi = 5{,}5903 * \Delta T^{1{,}2359}$

(*) Другую информацию о формулах см. на странице 172
For output at different Δt than 50°C, see page 172

Доступные для центральной системы отопления	*Available for central heating system*
Макс давление: 8 bar	*P. max: 8 bar*
Максимальная рабочая температура: 110 °C	*T. max: 110° C*

Материалы:
- Вертикальные полуовальные коллекторы из мягкой низкоуглеродистой окрашенной стали 30x40 мм.
- Горизонтальные нагревательные элементы из мягкой низкоуглеродистой окрашенной стали ø 22 мм.

Набор для крепления:
Полированные держатели, Клапан Маевского, Заглушка, Ключ шестигранный, Заглушки и винты для крепления на компактной стене или дырчатом кирпиче, Инструкции по монтажу

Окраска:
Экологическое эпоксид-полиэфирное напыление (сертификат DIN 55900-1,-2)

Цвет:
В наличии только в белом цвете R01 RAL9010 и R02 RAL 9016.

Принадлежности и запасные части:
См. страницу 156

Material:
- Vertical collectors in painted mild steel semi oval 30x40 mm.
- Horizontal heating elements in painted mild steel ø 22 mm.

Fixing Kit:
Brackets, Airvent, hexagonal tool, plugs and screws for mounting suitable for use on compact or hollow brick walls, user notice.

Painting process
Painted with ecological epoxy powders 90 gloss brightness. (Certificate DIN 55900-1,-2)

Colours:
Available only in colour white R01-RAL 9010 and R02-RAL 9016.

Accessories:
See page 156

LISA® 22 изогнутый/CURVED

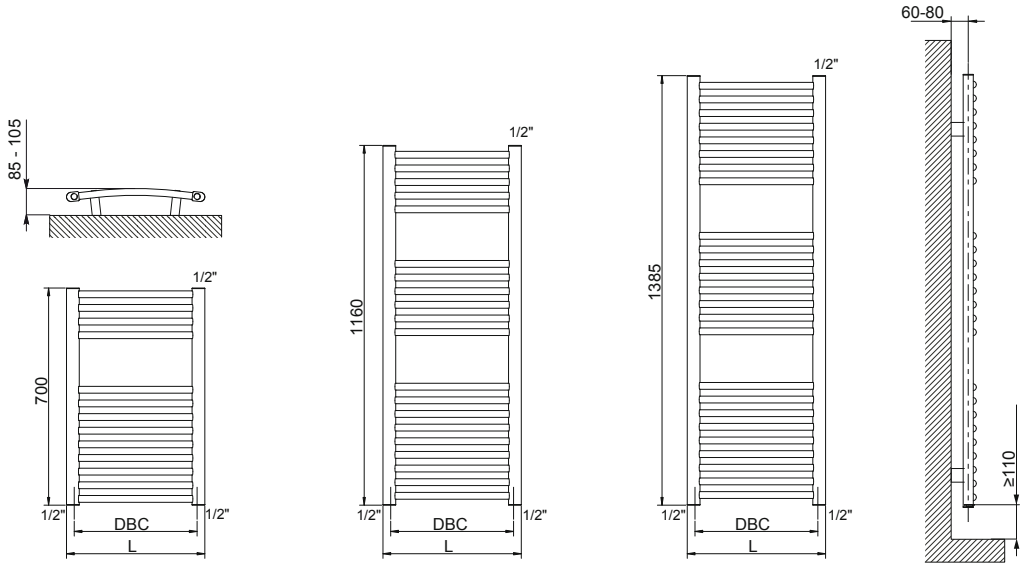

LISA® 22 CURVED

ВЫСОТА Height	ШИРИНА Width	КОД Code Nr.	ЦЕНА Price	М/осевое Pipe Centres	ВЕС Dry Weight	ЕМКОСТЬ Water Content	Тепловая мощность Output Δt = 50°C		75/65/20°C (ΔT=50C°)
H [mm]	L [mm]		€	DBC [mm]	[Kg]	[lt]	Watt	kcal/h	Характеристическое уравнение ϕ в ваттах и Δt в °C Thermal output ϕ in Watt and ΔT in °C
700	400	3551646101085	**71,00**	350	3,8	2,6	270	232	$\phi = 2{,}2601 * \Delta T^{1{,}2227}$
	450	3551646101041	**73,00**	396	4,0	2,9	296	254	$\phi = 2{,}4690 * \Delta T^{1{,}2232}$
	500	3551646101042	**76,00**	444	4,3	3,1	321	276	$\phi = 2{,}6770 * \Delta T^{1{,}2237}$
	550	3551646101043	**78,00**	493	4,6	3,3	347	298	$\phi = 2{,}8843 * \Delta T^{1{,}2242}$
	600	3551646101044	**79,00**	546	4,9	3,5	372	320	$\phi = 3{,}0906 * \Delta T^{1{,}2247}$
1160	400	3551646101086	**96,00**	350	6,0	4,2	429	369	$\phi = 3{,}4045 * \Delta T^{1{,}2362}$
	450	3551646101045	**97,00**	396	6,4	4,5	470	404	$\phi = 3{,}7150 * \Delta T^{1{,}2374}$
	500	3551646101046	**98,00**	444	6,8	4,9	511	440	$\phi = 4{,}0223 * \Delta T^{1{,}2385}$
	550	3551646101047	**99,00**	493	7,2	5,2	552	475	$\phi = 4{,}3267 * \Delta T^{1{,}2397}$
	600	3551646101048	**103,00**	546	7,6	5,5	594	511	$\phi = 4{,}6284 * \Delta T^{1{,}2408}$
1385	400	3551646101087	**113,00**	350	7,3	5,2	535	460	$\phi = 4{,}4133 * \Delta T^{1{,}2263}$
	450	3551646101049	**114,00**	396	7,8	5,6	586	504	$\phi = 4{,}7885 * \Delta T^{1{,}2287}$
	500	3551646101050	**115,00**	444	8,3	6,0	637	548	$\phi = 5{,}1562 * \Delta T^{1{,}2311}$
	550	3551646101051	**116,00**	493	8,8	6,4	688	591	$\phi = 5{,}5166 * \Delta T^{1{,}2335}$
	600	3551646101052	**120,00**	546	9,3	6,8	739	635	$\phi = 5{,}8698 * \Delta T^{1{,}2359}$

(*) Другую информацию о формулах см. на странице 172
For output at different Δt than 50°C, see page 172

Доступные для центральной системы отопления	*Available for central heating system*
Макс давление: 8 bar	*P. max: 8 bar*
Максимальная рабочая температура: 110 °C	*T. max: 110° C*

Материалы:
- Вертикальные полуовальные коллекторы из мягкой низкоуглеродистой окрашенной стали 30x40 мм.
- Горизонтальные нагревательные элементы из мягкой низкоуглеродистой окрашенной стали ø 22 мм.

Набор для крепления:
Полированные держатели, Клапан Маевского, Заглушка, Ключ шестигранный, Заглушки и винты для крепления на компактной стене или дырчатом кирпиче, Инструкции по монтажу

Окраска:
Экологическое эпоксид-полиэфирное напыление (сертификат DIN 55900-1,-2)

Цвет:
В наличии только в белом цвете R01 RAL9010 и R02 RAL 9016.

Принадлежности и запасные части:
См. страницу 156

Material:
- Vertical collectors in painted mild steel semi oval 30x40 mm.
- Horizontal curved heating elements in painted mild steel with ø 22 mm.

Fixing Kit:
Brackets, Airvent, hexagonal tool, plugs and screws for mounting suitable for use on compact or hollow brick walls, user notice.

Painting process
Painted with ecological epoxy powders 90 gloss brightness. (Certificate DIN 55900-1,-2)

Colours:
Available only is colour white R01-RAL 9010 and R02-RAL 9016.

Accessories:
See page 156

Cloe

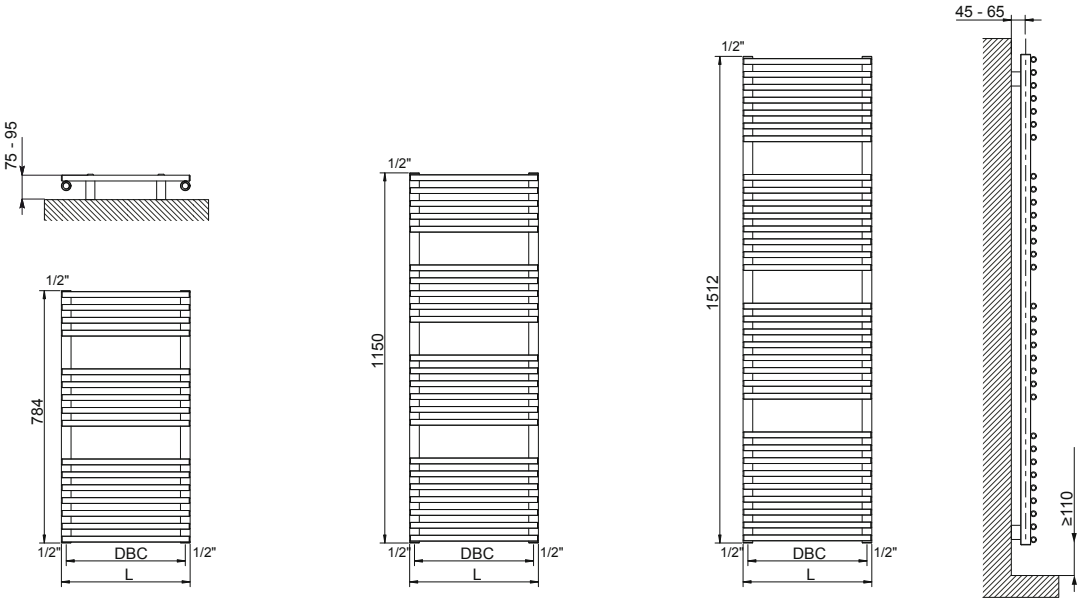

CLOE

ВЫСОТА Height	ШИРИНА Width	КОД Code Nr.	ЦЕНА Price	М/осевое Pipe Centres	ВЕС Dry Weight	ЕМКОСТЬ Water Content	Тепловая мощность Output Δt = 50°C		75/65/20°C (ΔT=50C°)
H [mm]	L [mm]		€	DBC [mm]	[Kg]	[lt]	Watt	kcal/h	Характеристическое уравнение ϕ в ваттах и Δt в °C Thermal output ϕ in Watt and ΔT in °C
784	400	3551606100001	**166,00**	370	5,7	2,0	336	289	$\phi = 3{,}4253 * \Delta T^{1{,}1723}$
	450	3551606100002	**165,00**	420	6,2	2,2	363	312	$\phi = 3{,}8403 * \Delta T^{1{,}1628}$
	500	3551606100003	**175,00**	470	6,6	2,3	390	335	$\phi = 4{,}2818 * \Delta T^{1{,}1533}$
	600	3551606100005	**191,00**	570	7,6	2,6	444	382	$\phi = 5{,}2498 * \Delta T^{1{,}1344}$
1150	400	3551606100006	**199,00**	370	8,2	3,0	458	394	$\phi = 4{,}1668 * \Delta T^{1{,}2014}$
	450	3551606100007	**201,00**	420	8,9	3,1	499	429	$\phi = 4{,}6372 * \Delta T^{1{,}1959}$
	500	3551606100008	**206,00**	470	9,6	3,3	541	465	$\phi = 5{,}1352 * \Delta T^{1{,}1905}$
	600	3551606100010	**230,00**	570	11,0	3,7	625	538	$\phi = 6{,}1897 * \Delta T^{1{,}1797}$
1512	400	3551606100011	**253,00**	370	11,2	4,0	593	510	$\phi = 5{,}1047 * \Delta T^{1{,}2155}$
	450	3551606100012	**252,00**	420	12,1	4,3	651	560	$\phi = 5{,}6644 * \Delta T^{1{,}2128}$
	500	3551606100013	**260,00**	470	13,1	4,6	708	609	$\phi = 6{,}2265 * \Delta T^{1{,}2100}$
	600	3551606100015	**290,00**	570	15,1	5,1	823	708	$\phi = 7{,}3947 * \Delta T^{1{,}2045}$

(*) Другую информацию о формулах см. на странице 172
For output at different Δt than 50°C, see page 172

Доступные для центральной системы отопления	*Available for central heating system*
Макс давление: 8 bar	*P. max: 8 bar*
Максимальная рабочая температура: 110 °C	*T. max: 110° C*

Материалы:
- Вертикальные коллекторы из мягкой низкоуглеродистой окрашенной стали ø 30мм.
- Горизонтальные нагревательные элементы из мягкой низкоуглеродистой окрашенной стали ø 18 мм.

Набор для крепления:
Полированные держатели, Клапан Маевского, Заглушка, Ключ шестигранный, Заглушки и винты для крепления на компактной стене или дырчатом кирпиче, Инструкции по монтажу

Окраска:
Экологическое эпоксид-полиэфирное напыление (сертификат DIN 55900-1,-2)

Цвет:
В наличии только в белом цвете R01 RAL9010 и R02 RAL 9016.

Принадлежности и запасные части:
См. страницу 156

Material:
- Vertical collectors in painted mild steel with ø 30 mm.
- Horizontal heating elements in painted mild steel with ø 18 mm.

Fixing Kit:
Brackets, Airvent, hexagonal tool, plugs and screws for mounting suitable for use on compact or hollow brick walls, user notice.

Painting process
Painted with ecological epoxy powders 90 gloss brightness. (Certificate DIN 55900-1,-2)

Colours:
Available only is colour white R01-RAL 9010 and R02-RAL 9016.

Accessories:
See page 156

Электрические Держатели Для Полотенец

Electric Towel Rails

CORDIVARI

KELLY Электрический / ELECTRIC

INOX

ИЗ ПОЛИРОВАННОЙ НЕРЖАВЕЮЩЕЙ СТАЛИ / *POLISHED STAINLESS STEEL*

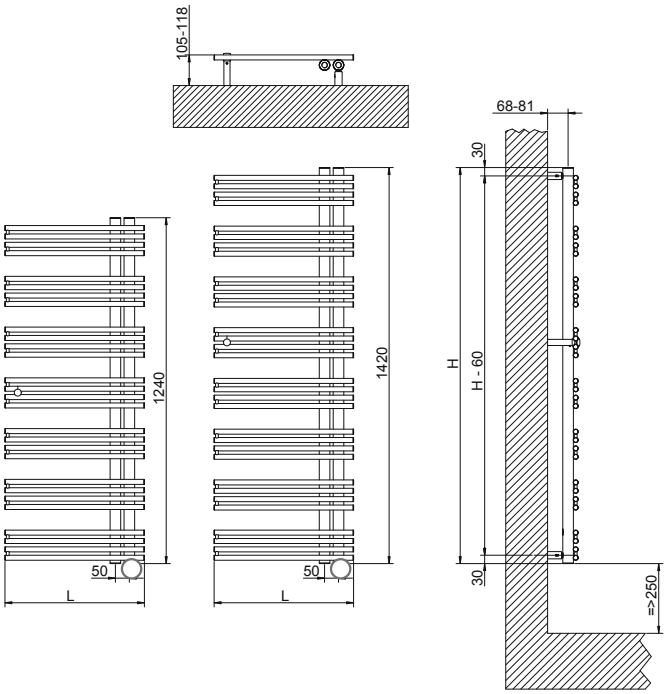

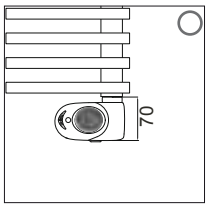

Общее основание следует расчитывать с учетом высоты термостата.
The general footprint has to be calculated considering the thermostat height.

KELLY ELECTRIC WITH DIGITAL THERMOSTAT

КОД Code Nr.	ВЫСОТА Height	ШИРИНА Width	ЦЕНА Price	Тепловая мощность Output	ВЕС Dry Weight
	H [mm]	L [mm]	€	Watt	[Kg]
3581780500001	**1240**	500	**1.100,00**	400	11
3581780500002	**1420**	500	**1.295,00**	500	12

Электрические характеристики: КЛАСС 1	*Electrical resistors: CLASS 1*
Класс безопасности: IP 44	*Minimum class protection: IP 44*
Длина провода: 1200 мм	*Wire length: 1200 mm*
Варианты тэнов: с цифровым термостатом	*Electrical only: With Digital Thermostat*

Материалы:
- Вертикальные коллекторы из нержавеющей стали INOX ø 38 mm.
- Горизонтальные профили из полированной нержавеющей стали inox polerowany ø 18 mm.
- С водо-гликолиевой смесью.

Набор для крепления:
Полированные держатели, Клапан Маевского, Ключ шестигранный, Заглушки и винты для крепления на компактной стене или дырчатом кирпиче, Инструкции по монтажу

Особенности:
Полностью сделано из нержавеющей стали с неизменной гарантией яркости на долгие годы.

Принадлежности и запасные части:
См. страницу 156

Material:
- Vertical collectors in polished stainless steel with ø of 38 mm.
- Horizontal heating elements in polished stainless steel with ø of 18 mm.
- Glycolate water.

Fixing Kit:
Brackets, hexagonal tool, plugs and screws for mounting suitable for use on compact or hollow brick walls, user notice.

Features:
It is totally made in stainless steel with an unalterable finishing guaranteed during the years.

Accessories:
See page 156

ПУЛЬТ ДИСТАНЦИОННОГО УПРАВЛЕНИЯ С ИНФРАКРАСНЫМ ИЗЛУЧЕНИЕМ

INFRARED REMOTE CONTROL

КОД / Code Nr. **5150990000002**
ЦЕНА / Price **€ 75,00**

Для дистанционного управления цифровым хронотермостатом, см. стр. 166
For the remote functioning of the digital chrono-thermostat, see page 166.

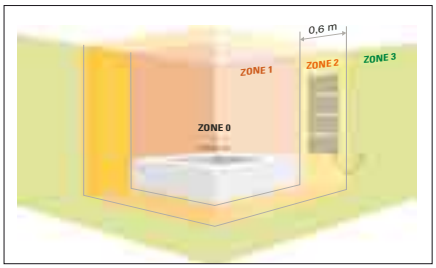

РАЗМЕЩЕНИЕ ЭЛЕКТРИЧЕСКОГО РАДИАТОРА
Электрический радиатор Cordivari оборудован электрическим тэном класса 1, класс безопасности IP44, что позволяет размещать радиатор в зоне 2, при условии, что силовой кабель будет подключен через выключатель.
Выключатель должен быть размещен в зоне 3.

HOW TO PLACE ELECTRIC RADIATORS
Cordivari electric radiators are equipped with a class 1 electrical resistor and a minimum class protection of IP 44 so that they can be placed in hazard zone 2 on condition that the power cable is protected through a different switch with Idn ≤ 30 mA.
It is compulsory to place power outlet and differential switch in the zone 3.

ELEN Электрический / ELECTRIC

INOX

ИЗ ПОЛИРОВАННОЙ НЕРЖАВЕЮЩЕЙ СТАЛИ / *POLISHED STAINLESS STEEL*

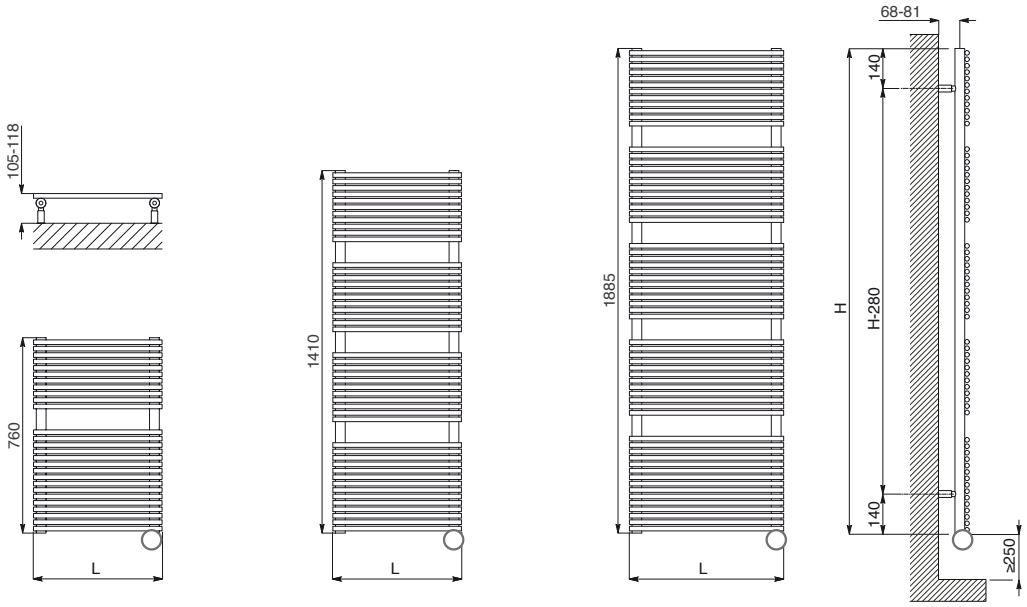

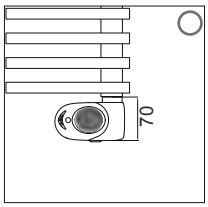

Общее основание следует расчитывать с учетом высоты термостата.
The general footprint has to be calculated considering the thermostat height.

ELEN ELECTRIC WITH DIGITAL THERMOSTAT

КОД Code Nr.	ВЫСОТА Height	ШИРИНА Width	ЦЕНА Price	Тепловая мощность Output	ВЕС Dry Weight
	H [mm]	L [mm]	€	Watt	[Kg]
3581440400041	**760**	500	**871,00**	400	14
3581440400042	**1410**	500	**1.150,00**	700	24
3581440400043	**1885**	600	**1.580,00**	900	32

Электрические характеристики: КЛАСС 1	*Electrical resistors: CLASS 1*
Класс безопасности: IP 44	*Minimum class protection: IP 44*
Длина провода: 1200 мм	*Wire length: 1200 mm*
Варианты тэнов: с цифровым термостатом	*Electrical only: With Digital Thermostat*

Материалы:
- вертикальные коллекторы из нержавеющей стали INOX ø 38 mm.
- горизонтальные полированные трубки из нержавеющей стали ø 18 mm.
- С водо-гликолиевой смесью.

Набор для крепления:
Полированные держатели, Клапан Маевского, Ключ шестигранный, Заглушки и винты для крепления на компактной стене или дырчатом кирпиче, Инструкции по монтажу

Особенности:
Полностью сделано из нержавеющей стали с неизменной гарантией яркости на долгие годы.

Принадлежности и запасные части:
См. страницу 156

Material:
- Vertical collectors in polished stainless steel ø 38 mm.
- Horizontal elements in polished stainless steel ø 18 mm.
- Glycolate water.

Fixing Kit:
Brackets, hexagonal tool, plugs and screws for mounting suitable for use on compact or hollow brick walls, user notice.

Features:
It is totally made in stainless steel with an unalterable finishing guaranteed during the years.

Accessories:
See page 156

ПУЛЬТ ДИСТАНЦИОННОГО УПРАВЛЕНИЯ С ИНФРАКРАСНЫМ ИЗЛУЧЕНИЕМ

INFRARED REMOTE CONTROL

КОД / Code Nr. **5150990000002**
ЦЕНА / Price **€ 75,00**

Для дистанционного управления цифровым хронотермостатом, см. стр. 166
For the remote functioning of the digital chrono-thermostat, see page 166.

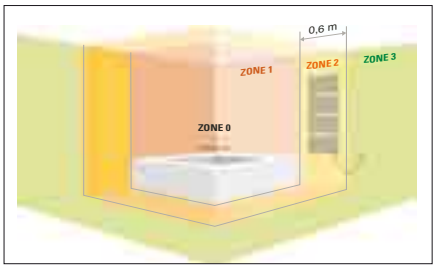

РАЗМЕЩЕНИЕ ЭЛЕКТРИЧЕСКОГО РАДИАТОРА
Электрический радиатор Cordivari оборудован электрическим тэном класса 1, класс безопасности IP44, что позволяет размещать радиатор в зоне 2, при условии, что силовой кабель будет подключен через выключатель.
Выключатель должен быть размещен в зоне 3.

HOW TO PLACE ELECTRIC RADIATORS
Cordivari electric radiators are equipped with a class 1 electrical resistor and a minimum class protection of IP 44 so that they can be placed in hazard zone 2 on condition that the power cable is protected through a different switch with Idn ≤ 30 mA.
It is compulsory to place power outlet and differential switch in the zone 3.

STEFANIA Электрический / ELECTRIC

INOX

ИЗ ПОЛИРОВАННОЙ НЕРЖАВЕЮЩЕЙ СТАЛИ / *POLISHED STAINLESS STEEL*

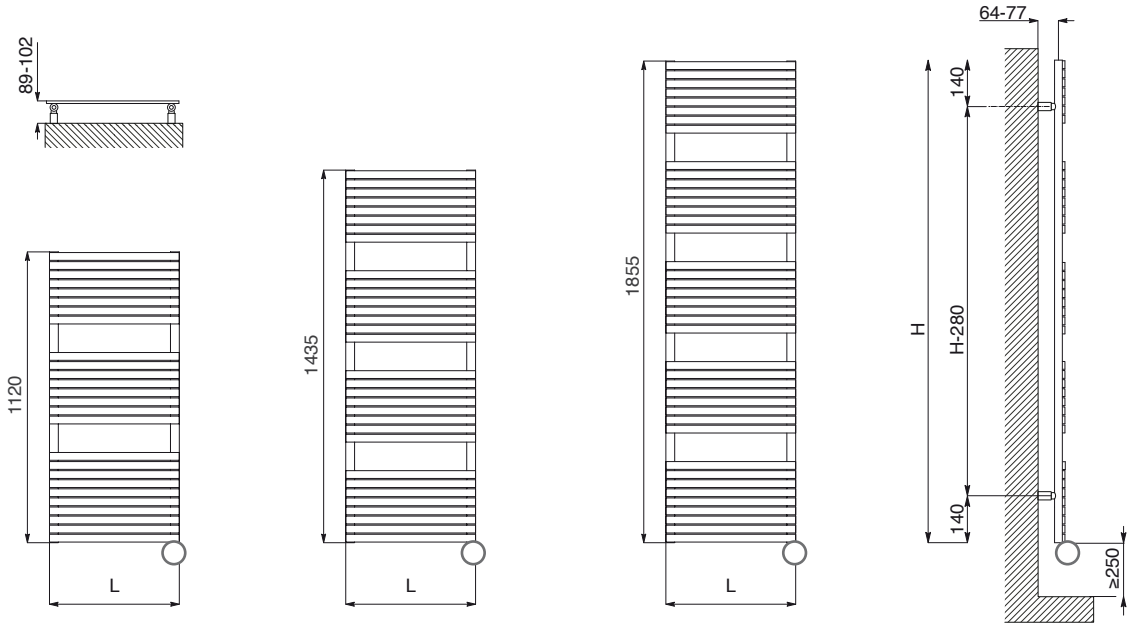

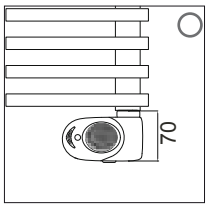

Общее основание следует расчитывать с учетом высоты термостата.
The general footprint has to be calculated considering the thermostat height.

STEFANIA ELECTRIC WITH DIGITAL THERMOSTAT

КОД Code Nr.	ВЫСОТА Height	ШИРИНА Width	ЦЕНА Price	Тепловая мощность Output	ВЕС Dry Weight
	H [mm]	L [mm]	€	Watt	[Kg]
3581610401112	**1120**	500	**1.718,00**	400	18
3581610401113	**1435**	500	**2.010,00**	500	22
3581610401114	**1885**	600	**2.674,00**	700	32

Электрические характеристики: КЛАСС 1	*Electrical resistors: CLASS 1*
Класс безопасности: IP 44	*Minimum class protection: IP 44*
Длина провода: 1200 мм	*Wire length: 1200 mm*
Варианты тэнов: с цифровым термостатом	*Electrical only: With Digital Thermostat*

Материалы:
- вертикальные коллекторы из нержавеющей стали INOX ø 30 mm.
- горизонтальные матовые профили из нержавеющей стали 30x10 mm.
- С водо-гликолиевой смесью.

Набор для крепления:
Полированные держатели, Клапан Маевского, Ключ шестигранный, Заглушки и винты для крепления на компактной стене или дырчатом кирпиче, Инструкции по монтажу

Особенности:
Полностью сделано из нержавеющей стали с неизменной гарантией яркости на долгие годы.

Принадлежности и запасные части:
См. страницу 156

Material:
- Vertical collectors in stainless steel with ø of 30 mm.
- Horizontal heating elements in stainless steel 30x10 mm.
- Glycolate water.

Fixing Kit:
Brackets, hexagonal tool, plugs and screws for mounting suitable for use on compact or hollow brick walls, user notice.

Features:
It is totally made in stainless steel with an unalterable finishing guaranteed during the years.

Accessories:
See page 156

ПУЛЬТ ДИСТАНЦИОННОГО УПРАВЛЕНИЯ С ИНФРАКРАСНЫМ ИЗЛУЧЕНИЕМ

INFRARED REMOTE CONTROL

КОД / Code Nr. **5150990000002**
ЦЕНА / Price € **75,00**

Для дистанционного управления цифровым хронотермостатом, см. стр. 166
For the remote functioning of the digital chrono-thermostat, see page 166.

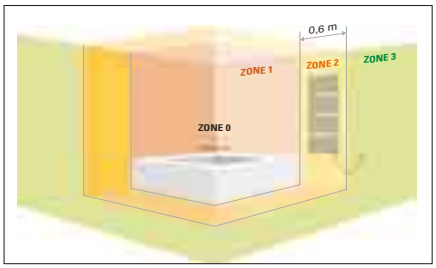

РАЗМЕЩЕНИЕ ЭЛЕКТРИЧЕСКОГО РАДИАТОРА
Электрический радиатор Cordivari оборудован электрическим тэном класса 1, класс безопасности IP44, что позволяет размещать радиатор в зоне 2, при условии, что силовой кабель будет подключен через выключатель.
Выключатель должен быть размещен в зоне 3.

HOW TO PLACE ELECTRIC RADIATORS
Cordivari electric radiators are equipped with a class 1 electrical resistor and a minimum class protection of IP 44 so that they can be placed in hazard zone 2 on condition that the power cable is protected through a different switch with Idn ≤ 30 mA.
It is compulsory to place power outlet and differential switch in the zone 3.

SANDY Электрический / ELECTRIC

INOX

ИЗ ПОЛИРОВАННОЙ НЕРЖАВЕЮЩЕЙ СТАЛИ / *POLISHED STAINLESS STEEL*

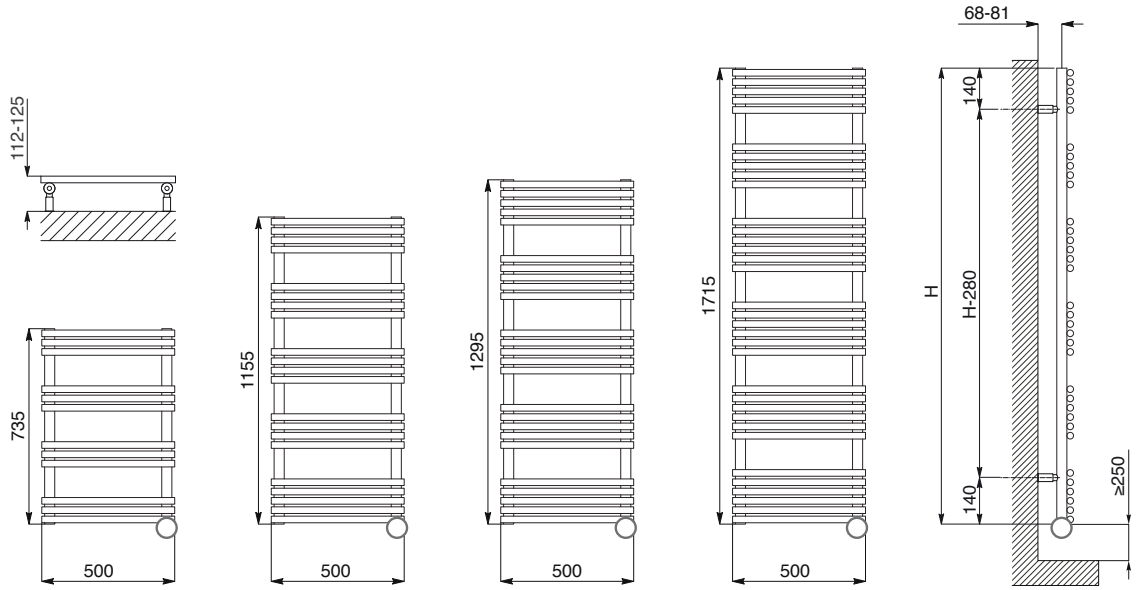

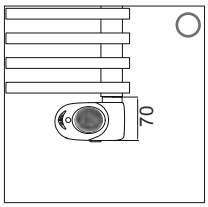

Общее основание следует расчитывать с учетом высоты термостата.
The general footprint has to be calculated considering the thermostat height.

SANDY ELECTRIC WITH DIGITAL THERMOSTAT

КОД Code Nr.	ВЫСОТА Height	ШИРИНА Width	ЦЕНА Price	Тепловая мощность Output	ВЕС Weight
	H [mm]	L [mm]	€	Watt	[Kg]
3581440402012	**735**	500	**635,00**	300	11
3581440402013	**1155**	500	**782,00**	400	18
3581440402014	**1295**	500	**900,00**	600	21

Электрические характеристики: КЛАСС 1	*Electrical resistors: CLASS 1*
Класс безопасности: IP 44	*Minimum class protection: IP 44*
Длина провода: 1200 мм	*Wire length: 1200 mm*
Варианты тэнов: с цифровым термостатом	*Electrical only: With Digital Thermostat*

Материалы:
- вертикальные коллекторы из нержавеющей стали INOX ø 38 mm.
- горизонтальные полированные трубки из нержавеющей стали ø 25 mm.
- С водо-гликолиевой смесью.

Набор для крепления:
Полированные держатели, Клапан Маевского, Ключ шестигранный, Заглушки и винты для крепления на компактной стене или дырчатом кирпиче, Инструкции по монтажу

Особенности:
Полностью сделано из нержавеющей стали с неизменной гарантией яркости на долгие годы.

Принадлежности и запасные части:
См. страницу 156

Material:
- Vertical collectors in polished stainless steel ø 38 mm.
- Horizontal elements in polished stainless steel ø 25 mm.
- Glycolate water.

Fixing Kit:
Brackets, hexagonal tool, plugs and screws for mounting suitable for use on compact or hollow brick walls, user notice.

Features:
It is totally made in stainless steel with an unalterable finishing guaranteed during the years.

Accessories:
See page 156

ПУЛЬТ ДИСТАНЦИОННОГО УПРАВЛЕНИЯ С ИНФРАКРАСНЫМ ИЗЛУЧЕНИЕМ

INFRARED REMOTE CONTROL

КОД / Code Nr. **5150990000002**
ЦЕНА / Price € **75,00**

Для дистанционного управления цифровым хронотермостатом, см. стр. 166
For the remote functioning of the digital chrono-thermostat, see page 166.

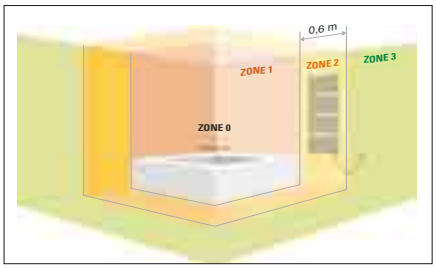

РАЗМЕЩЕНИЕ ЭЛЕКТРИЧЕСКОГО РАДИАТОРА
Электрический радиатор Cordivari оборудован электрическим тэном класса 1, класс безопасности IP44, что позволяет размещать радиатор в зоне 2, при условии, что силовой кабель будет подключен через выключатель.
Выключатель должен быть размещен в зоне 3.

HOW TO PLACE ELECTRIC RADIATORS
Cordivari electric radiators are equipped with a class 1 electrical resistor and a minimum class protection of IP 44 so that they can be placed in hazard zone 2 on condition that the power cable is protected through a different switch with Idn ≤ 30 mA.
It is compulsory to place power outlet and differential switch in the zone 3.

LEILA Электрический / ELECTRIC

INOX

ИЗ ПОЛИРОВАННОЙ НЕРЖАВЕЮЩЕЙ СТАЛИ / *POLISHED STAINLESS STEEL*

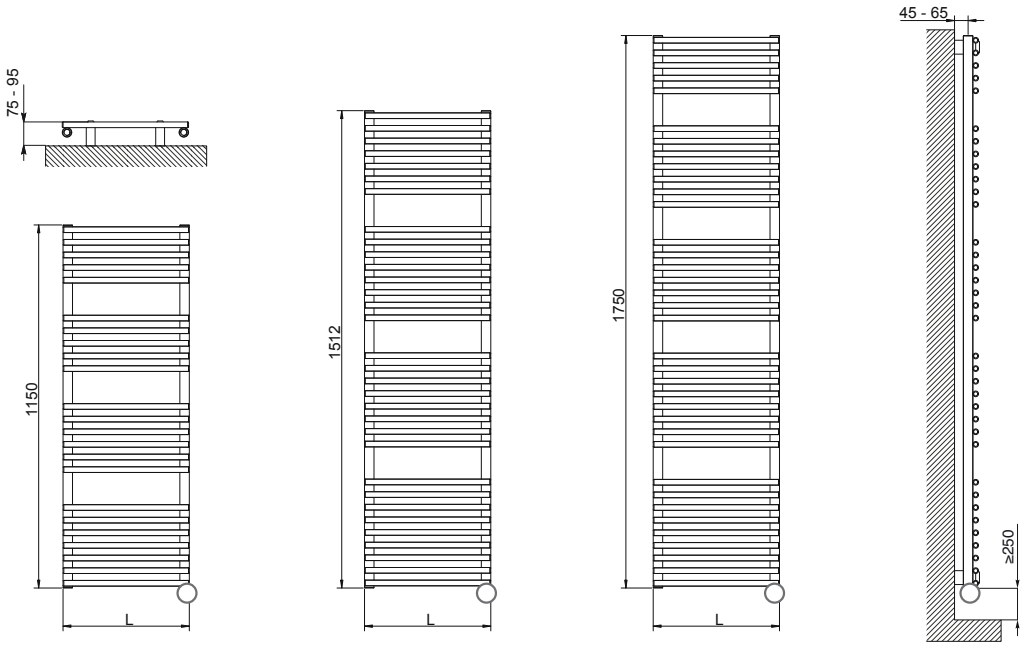

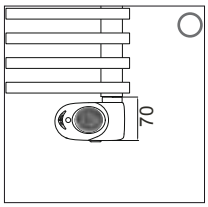

Общее основание следует расчитывать с учетом высоты термостата.
The general footprint has to be calculated considering the thermostat height.

LEILA ELECTRIC WITH DIGITAL THERMOSTAT

КОД Code Nr.	ВЫСОТА Height	ШИРИНА Width	ЦЕНА Price	Тепловая мощность Output	ВЕС Dry Weight
	H [mm]	L [mm]	€	Watt	[Kg]
3581560400001	**1150**	500	**650,00**	300	13
3581560400002	**1512**	500	**820,00**	500	18
3581560400003	**1750**	500	**928,00**	600	21

Электрические характеристики: КЛАСС 1	*Electrical resistors: CLASS 1*
Класс безопасности: IP 44	*Minimum class protection: IP 44*
Длина провода: 1200 мм	*Wire length: 1200 mm*
Варианты тэнов: с цифровым термостатом	*Electrical only: With Digital Thermostat*

Материалы:
- Вертикальные коллекторы из нержавеющей стали INOX ø 30 mm.
- Горизонтальные полированные трубки из нержавеющей стали ø 18 mm.
- С водо-гликолиевой смесью.

Набор для крепления:
Полированные держатели, Клапан Маевского, Ключ шестигранный, Заглушки и винты для крепления на компактной стене или дырчатом кирпиче, Инструкции по монтажу

Особенности:
Полностью сделано из нержавеющей стали с неизменной гарантией яркости на долгие годы.

Принадлежности и запасные части:
См. страницу 156

Material:
- Vertical collectors in polished stainless steel ø 30 mm.
- Horizontal elements in polished stainless steel ø 18 mm.
- Glycolate water.

Fixing Kit:
Brackets, hexagonal tool, plugs and screws for mounting suitable for use on compact or hollow brick walls, user notice.

Features:
It is totally made in stainless steel with an unalterable finishing guaranteed during the years.

Accessories:
See page 156

ПУЛЬТ ДИСТАНЦИОННОГО УПРАВЛЕНИЯ С ИНФРАКРАСНЫМ ИЗЛУЧЕНИЕМ

INFRARED REMOTE CONTROL

КОД / Code Nr. **5150990000002**
ЦЕНА / Price € **75,00**

Для дистанционного управления цифровым хронотермостатом, см. стр. 166
For the remote functioning of the digital chrono-thermostat, see page 166.

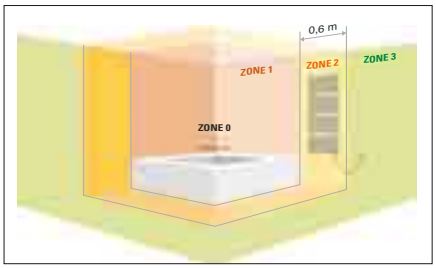

РАЗМЕЩЕНИЕ ЭЛЕКТРИЧЕСКОГО РАДИАТОРА
Электрический радиатор Cordivari оборудован электрическим тэном класса 1, класс безопасности IP44, что позволяет размещать радиатор в зоне 2, при условии, что силовой кабель будет подключен через выключатель.
Выключатель должен быть размещен в зоне 3.

HOW TO PLACE ELECTRIC RADIATORS
Cordivari electric radiators are equipped with a class 1 electrical resistor and a minimum class protection of IP 44 so that they can be placed in hazard zone 2 on condition that the power cable is protected through a different switch with Idn ≤ 30 mA.
It is compulsory to place power outlet and differential switch in the zone 3.

LAURA Электрический / ELECTRIC

INOX

ИЗ ПОЛИРОВАННОЙ НЕРЖАВЕЮЩЕЙ СТАЛИ / *POLISHED STAINLESS STEEL*

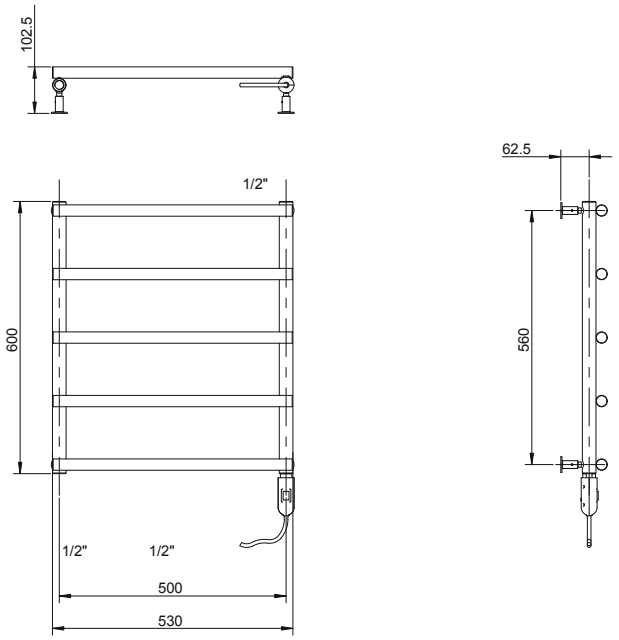

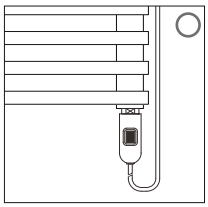

Общее основание следует расчитывать с учетом высоты термостата.
The general footprint has to be calculated considering the thermostat height.

LAURA ELECTRIC WITH DIGITAL THERMOSTAT

КОД Code Nr.	ВЫСОТА Height	ШИРИНА Width	ЦЕНА Price	Тепловая мощность Output	ВЕС Dry Weight
	H [mm]	L [mm]	€	Watt	[Kg]
3581570400001	420	530	**385,00**	150	2,57
3581570400002	600		**415,00**	300	3,36
3581570400003	740		**478,00**	300	4,03

Электрические характеристики: КЛАСС 1	*Electrical resistors: CLASS 1*
Класс безопасности: IP 44	*Minimum class protection: IP 44*
Длина провода: 1200 мм	*Wire length: 1200 mm*
Варианты тэнов: Мануальный	*Electrical only: Manual ON/OFF*

Материалы:
- Вертикальные коллекторы из нержавеющей стали INOX ø 30 mm.
- Горизонтальные полированные профили из нержавеющей стали ø 25 mm.
- С водо-гликолиевой смесью.

Набор для крепления:
Полированные держатели, Клапан Маевского, Ключ шестигранный, Заглушки и винты для крепления на компактной стене или дырчатом кирпиче, Инструкции по монтажу

Особенности:
Полностью сделано из нержавеющей стали с неизменной гарантией яркости на долгие годы.

Принадлежности и запасные части:
См. страницу 156

Material:
- Vertical collectors in stainless steel with ø of 30 mm.
- Horizontal heating elements in stainless steel with ø of 25 mm.
- Glycolate water.

Fixing Kit:
Brackets, hexagonal tool, plugs and screws for mounting suitable for use on compact or hollow brick walls, user notice.

Features:
It is totally made in stainless steel with an unalterable finishing guaranteed during the years.

Accessories:
See page 156

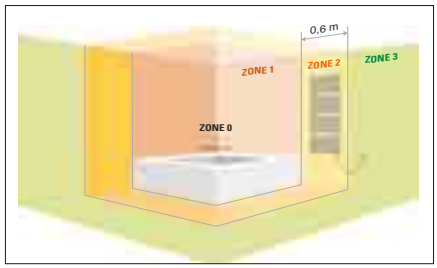

РАЗМЕЩЕНИЕ ЭЛЕКТРИЧЕСКОГО РАДИАТОРА
Электрический радиатор Cordivari оборудован электрическим тэном класса 1, класс безопасности IP44, что позволяет размещать радиатор в зоне 2, при условии, что силовой кабель будет подключен через выключатель.
Выключатель должен быть размещен в зоне 3.

HOW TO PLACE ELECTRIC RADIATORS
Cordivari electric radiators are equipped with a class 1 electrical resistor and a minimum class protection of IP 44 so that they can be placed in hazard zone 2 on condition that the power cable is protected through a different switch with Idn ≤ 30 mA.
It is compulsory to place power outlet and differential switch in the zone 3.

ALESSANDRA Электрический / ELECTRIC

INOX

ИЗ ПОЛИРОВАННОЙ НЕРЖАВЕЮЩЕЙ СТАЛИ / *POLISHED STAINLESS STEEL*

CORDIVARI

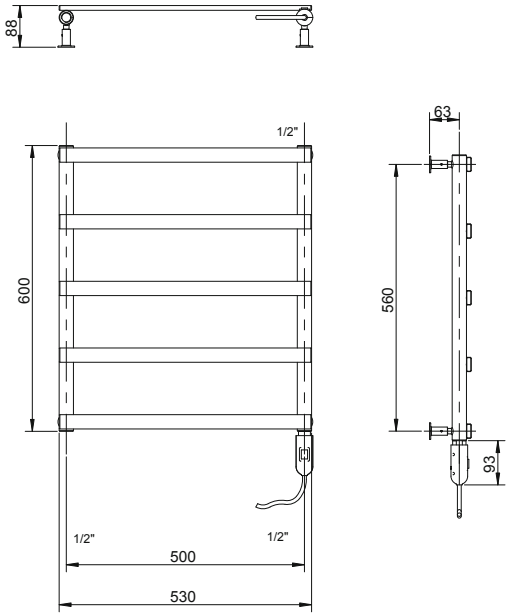

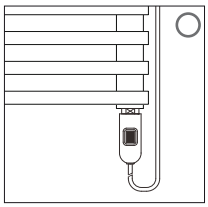

Общее основание следует расчитывать с учетом высоты термостата.
The general footprint has to be calculated considering the thermostat height.

ALESSANDRA ELECTRIC WITH DIGITAL THERMOSTAT

КОД Code Nr.	ВЫСОТА Height	ШИРИНА Width	ЦЕНА Price	Тепловая мощность Output	ВЕС Dry Weight
	H [mm]	L [mm]	€	Watt	[Kg]
3581680400001	420	530	**449,00**	150	2,49
3581680400002	600		**522,00**	300	3,25
3581680400003	740		**575,00**	300	4,01

Электрические характеристики: КЛАСС 1	*Electrical resistors: CLASS 1*
Класс безопасности: IP 44	*Minimum class protection: IP 44*
Длина провода: 1200 мм	*Wire length: 1200 mm*
Варианты тэнов: Мануальный	*Electrical only: Manual ON/OFF*

Материалы:
- Вертикальные коллекторы из нержавеющей стали INOX ø 30 mm.
- Горизонтальные полированные профили из нержавеющей стали 30X10 mm.
- С водо-гликолиевой смесью.

Набор для крепления:
Полированные держатели, Клапан Маевского, Ключ шестигранный, Заглушки и винты для крепления на компактной стене или дырчатом кирпиче, Инструкции по монтажу

Особенности:
Полностью сделано из нержавеющей стали с неизменной гарантией яркости на долгие годы.

Принадлежности и запасные части:
См. страницу 156

Material:
- Vertical collectors in stainless steel with ø of 30 mm.
- Horizontal heating elements in stainless steel 30x10 mm.
- Glycolate water.

Fixing Kit:
Brackets, hexagonal tool, plugs and screws for mounting suitable for use on compact or hollow brick walls, user notice.

Features:
It is totally made in stainless steel with an unalterable finishing guaranteed during the years.

Accessories:
See page 156

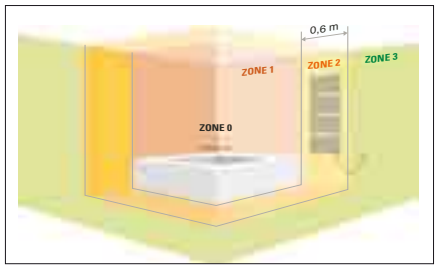

РАЗМЕЩЕНИЕ ЭЛЕКТРИЧЕСКОГО РАДИАТОРА
Электрический радиатор Cordivari оборудован электрическим тэном класса 1, класс безопасности IP44, что позволяет размещать радиатор в зоне 2, при условии, что силовой кабель будет подключен через выключатель.
Выключатель должен быть размещен в зоне 3.

HOW TO PLACE ELECTRIC RADIATORS
Cordivari electric radiators are equipped with a class 1 electrical resistor and a minimum class protection of IP 44 so that they can be placed in hazard zone 2 on condition that the power cable is protected through a different switch with Idn ≤ 30 mA.
It is compulsory to place power outlet and differential switch in the zone 3.

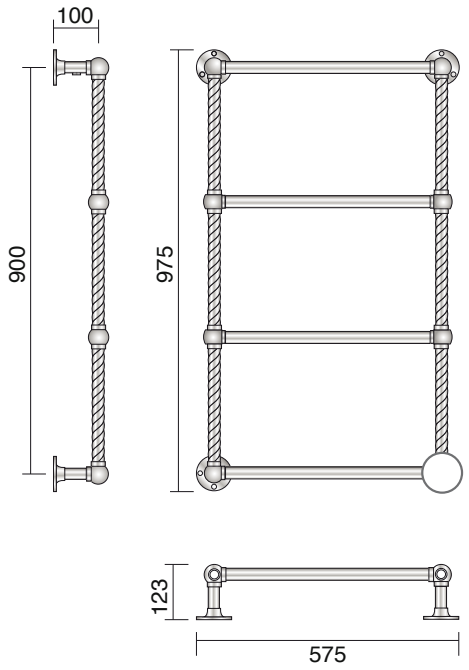

КОД Code Nr.	ВЫСОТА Height [mm]	ШИРИНА Width L [mm]	Отделка Finshings	ЦЕНА Price €
3581330000002	**975**	575	Хромированная отделка CHROME	**1.970,00**
3581330000001			Старинное золото ANTIQUE GOLD	**2.700,00**
3581330000003			Светлая бронза ANTIQUE BRONZE	**2.795,00**

Электрические характеристики: КЛАСС 1	*Electrical resistors: CLASS 1*
Класс безопасности: IP 55	*Minimum class protection: IP 55*
Длина провода: 1500 мм	*Wire length: 1500 mm*
Варианты тэнов: Мануальный	*Electrical only: Manual*

Материалы:
• Латунь.

Набор для крепления:
Полированные держатели, Клапан Маевского, Заглушка, Ключ шестигранный, Заглушки и винты для крепления на компактной стене или дырчатом кирпиче, Инструкции по монтажу

Отделка:
Хромированная отделка, Старинное золото, Светлая бронза.

Принадлежности и запасные части:
См. страницу 156

Material:
• Brass elements

Fixing kit:
Fixing brackets already integrated on radiator with plugs and screws included for mounting suitable for use on compact or hollow brick walls, airvent included, user notice.

Finishing:
Chrome, Antique gold, Antique bronze.

Accessories:
See page 156

КАБЕЛЯ ХРОМИРОВАННАЯ ОТДЕЛКА

CABLE COVER CHROME

КОД / Code Nr. **5103000000080**
ЦЕНА / Price € **210,00**

КАБЕЛЯ СТАРИННОЕ ЗОЛОТО

COVER SHROUD ANTIQUE GOLD

КОД / Code Nr. **5103000000077**
ЦЕНА / Price € **375,00**

КАБЕЛЯ СВЕТЛАЯ БРОНЗА

CABLE COVER ANTIQUE BRONZE

КОД / Code Nr. **5103000000078**
ЦЕНА / Price € **490,00**

RETRÒ II Электрический / ELECTRIC

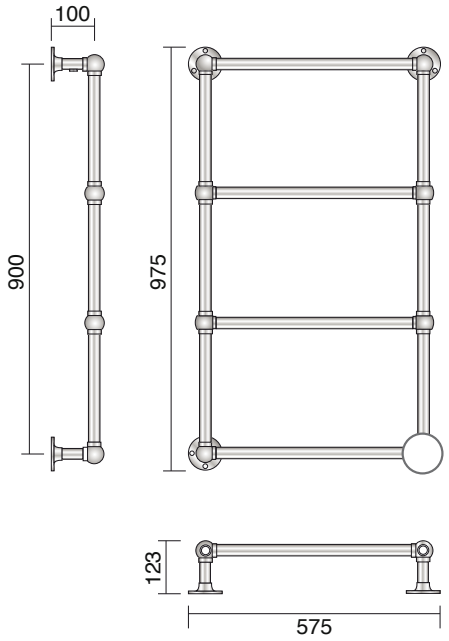

КОД Code Nr.	ВЫСОТА Height [mm]	ШИРИНА Width L [mm]	Отделка Finshings	ЦЕНА Price €
3581330000012	975	575	Хромированная отделка CHROME	1.905,00
3581330000011			Старинное золото ANTIQUE GOLD	2.630,00
3581330000013			Светлая бронза ANTIQUE BRONZE	2.725,00

Электрические характеристики: КЛАСС 1	*Electrical resistors: CLASS 1*
Класс безопасности: IP 55	*Minimum class protection: IP 55*
Длина провода: 1500 мм	*Wire length: 1500 mm*
Варианты тэнов: Мануальный	*Electrical only: Manual*

Материалы:
• Латунь.

Набор для крепления:
Полированные держатели, Клапан Маевского, Заглушка, Ключ шестигранный, Заглушки и винты для крепления на компактной стене или дырчатом кирпиче, Инструкции по монтажу

Отделка:
Хромированная отделка, Старинное золото, Светлая бронза.

Принадлежности и запасные части:
См. страницу 156

Material:
• Brass elements

Fixing kit:
Fixing brackets already integrated on radiator with plugs and screws included for mounting suitable for use on compact or hollow brick walls, airvent included, user notice.

Finishing:
Chrome, Antique gold, Antique bronze.

Accessories:
See page 156

КАБЕЛЯ ХРОМИРОВАННАЯ ОТДЕЛКА

CABLE COVER CHROME

КОД / Code Nr. **5103000000080**
ЦЕНА / Price € **210,00**

КАБЕЛЯ СТАРИННОЕ ЗОЛОТО

COVER SHROUD ANTIQUE GOLD

КОД / Code Nr. **5103000000077**
ЦЕНА / Price € **375,00**

КАБЕЛЯ СВЕТЛАЯ БРОНЗА

CABLE COVER ANTIQUE BRONZE

КОД / Code Nr. **5103000000078**
ЦЕНА / Price € **490,00**

RETRÒ III Электрический / ELECTRIC

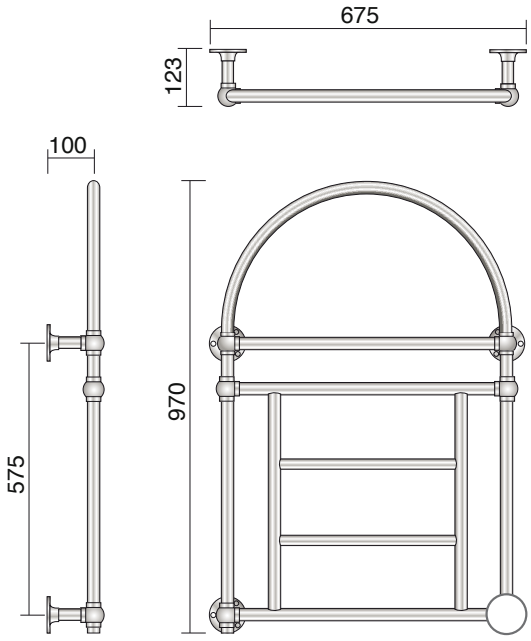

КОД Code Nr.	ВЫСОТА Height [mm]	ШИРИНА Width L [mm]	Отделка Finshings	ЦЕНА Price €
3581330000022	975	575	Хромированная отделка CHROME	2.180,00
3581330000021			Старинное золото ANTIQUE GOLD	3.150,00
3581330000023			Светлая бронза ANTIQUE BRONZE	3.260,00

Электрические характеристики: КЛАСС 1	*Electrical resistors: CLASS 1*
Класс безопасности: IP 55	*Minimum class protection: IP 55*
Длина провода: 1500 мм	*Wire length: 1500 mm*
Варианты тэнов: Мануальный	*Electrical only: Manual*

Материалы:
• Латунь.

Набор для крепления:
Полированные держатели, Клапан Маевского, Заглушка, Ключ шестигранный, Заглушки и винты для крепления на компактной стене или дырчатом кирпиче, Инструкции по монтажу

Отделка:
Хромированная отделка, Старинное золото, Светлая бронза.

Принадлежности и запасные части:
См. страницу 156

Material:
• Brass elements

Fixing kit:
Fixing brackets already integrated on radiator with plugs and screws included for mounting suitable for use on compact or hollow brick walls, airvent included, user notice.

Finishing:
Chrome, Antique gold, Antique bronze.

Accessories:
See page 156

КАБЕЛЯ ХРОМИРОВАННАЯ ОТДЕЛКА

CABLE COVER CHROME

КОД / Code Nr. **5103000000080**
ЦЕНА / Price € **210,00**

КАБЕЛЯ СТАРИННОЕ ЗОЛОТО

COVER SHROUD ANTIQUE GOLD

КОД / Code Nr. **5103000000077**
ЦЕНА / Price € **375,00**

КАБЕЛЯ СВЕТЛАЯ БРОНЗА

CABLE COVER ANTIQUE BRONZE

КОД / Code Nr. **5103000000078**
ЦЕНА / Price € **490,00**

CLAUDIA® Электрический / ELECTRIC

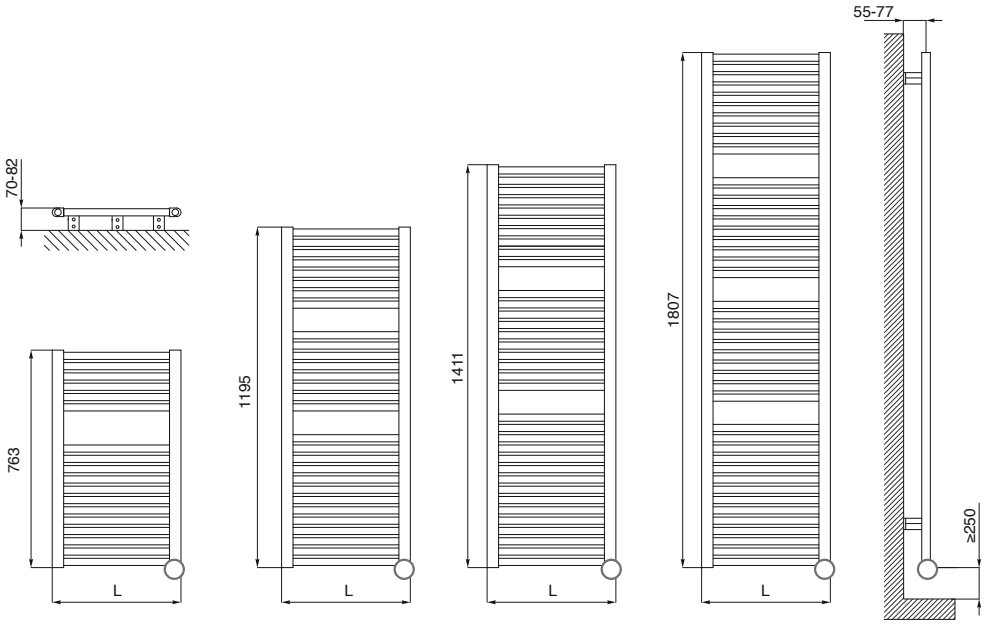

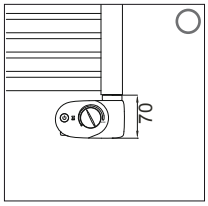

Общее основание следует расчитывать с учетом высоты термостата.
The general footprint has to be calculated considering the thermostat height.

CLAUDIA ELECTRIC WITH ANALOGIC THERMOSTAT

КОД Code Nr.	ВЫСОТА Height	ШИРИНА Width	ЦЕНА Price	Тепловая мощность Output	ВЕС Dry Weight
	H [mm]	L [mm]	€	Watt	[Kg]
3581356100061	763	500	**298,00**	400	13
3581356100062	1195	450	**338,00**	600	18
3581356100063		500	**344,00**	700	20
3581356100064	1411	500	**365,00**	900	23
3581356100065	1807	500	**397,00**	900	29
3581356100066		600	**435,00**	1200	34

Указанные в таблице ниже цены относятся к изделиям стандартного белого цвета R01-RAL9010
Code Nr. are referred to colour WHITE R01 - RAL 9010 version.

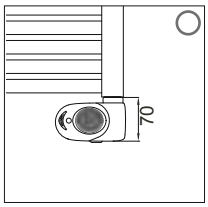

Общее основание следует расчитывать с учетом высоты термостата.
The general footprint has to be calculated considering the thermostat height.

CLAUDIA ELECTRIC WITH DIGITAL THERMOSTAT

КОД Code Nr.	ВЫСОТА Height	ШИРИНА Width	ЦЕНА Price	Тепловая мощность Output	ВЕС Dry Weight
	H [mm]	L [mm]	€	Watt	[Kg]
3581356100071	763	500	**373,00**	400	13
3581356100072	1195	450	**413,00**	600	18
3581356100073		500	**419,00**	700	20
3581356100074	1411	500	**440,00**	900	23
3581356100075	1807	500	**472,00**	900	29
3581356100076		600	**510,00**	1200	34

Указанные в таблице ниже цены относятся к изделиям стандартного белого цвета R01-RAL9010
Code Nr. are referred to colour WHITE R01 - RAL 9010 version.

Электрические характеристики: КЛАСС 1	*Electrical resistors: CLASS 1*
Класс безопасности: IP 44	*Minimum class protection: IP 44*
Длина провода: 1200 мм	*Wire length: 1200 mm*
Только электрические: С аналоговым или цифровым термостатом	*Electrical only: With Analogic Thermostat or Digital Thermostat*

Материалы:
- Вертикальные полуовальные коллекторы из мягкой низкоуглеродистой окрашенной стали 30x40 мм.
- Горизонтальные нагревательные элементы из мягкой низкоуглеродистой окрашенной стали ø 25 мм.
- С водо-гликолиевой смесью.

Набор для крепления:
Полированные держатели, Клапан Маевского, Заглушка, Ключ шестигранный, Заглушки и винты для крепления на компактной стене или дырчатом кирпиче, Инструкции по монтажу

Окраска:
Экологическое эпоксид-полиэфирное напыление (сертификат DIN 55900-1,-2)

Цвет:
Стандартный цвет радиатора и аксессуаров RAL9010. Все остальные цвета имеют наценку 30%. Таблица цветов на стр.182.

Принадлежности и запасные части:
См. страницу 156

Material:
- Vertical collectors in painted mild steel semi oval 30x40 mm.
- Horizontal heating elements in painted mild steel ø 25 mm.
- Glycolate water.

Fixing Kit:
Brackets, Airvent, hexagonal tool, plugs and screws for mounting suitable for use on compact or hollow brick walls, user notice.

Painting process
Painted with ecological epoxy powders 90 gloss brightness. (Certificate DIN 55900-1,-2)

Colours:
Standard white RAL 9010. Other colours surcharge 30%. Colour chart: see page 182.

Accessories:
See page 156

ПУЛЬТ ДИСТАНЦИОННОГО УПРАВЛЕНИЯ С ИНФРАКРАСНЫМ ИЗЛУЧЕНИЕМ

INFRARED REMOTE CONTROL

КОД / Code Nr. **5150990000002**
ЦЕНА / Price **€ 75,00**

Для дистанционного управления цифровым хронотермостатом, см. стр. 166
For the remote functioning of the digital chrono-thermostat, see page 166.

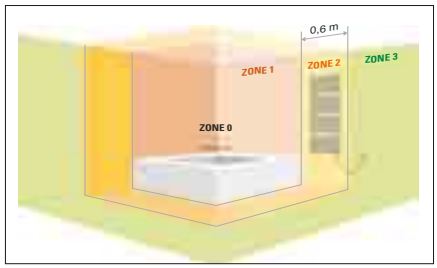

РАЗМЕЩЕНИЕ ЭЛЕКТРИЧЕСКОГО РАДИАТОРА
Электрический радиатор Cordivari оборудован электрическим тэном класса 1, класс безопасности IP44, что позволяет размещать радиатор в зоне 2, при условии, что силовой кабель будет подключен через выключатель.
Выключатель должен быть размещен в зоне 3.

HOW TO PLACE ELECTRIC RADIATORS
Cordivari electric radiators are equipped with a class 1 electrical resistor and a minimum class protection of IP 44 so that they can be placed in hazard zone 2 on condition that the power cable is protected through a different switch with Idn ≤ 30 mA.
It is compulsory to place power outlet and differential switch in the zone 3.

LISA® 22 Электрический / ELECTRIC

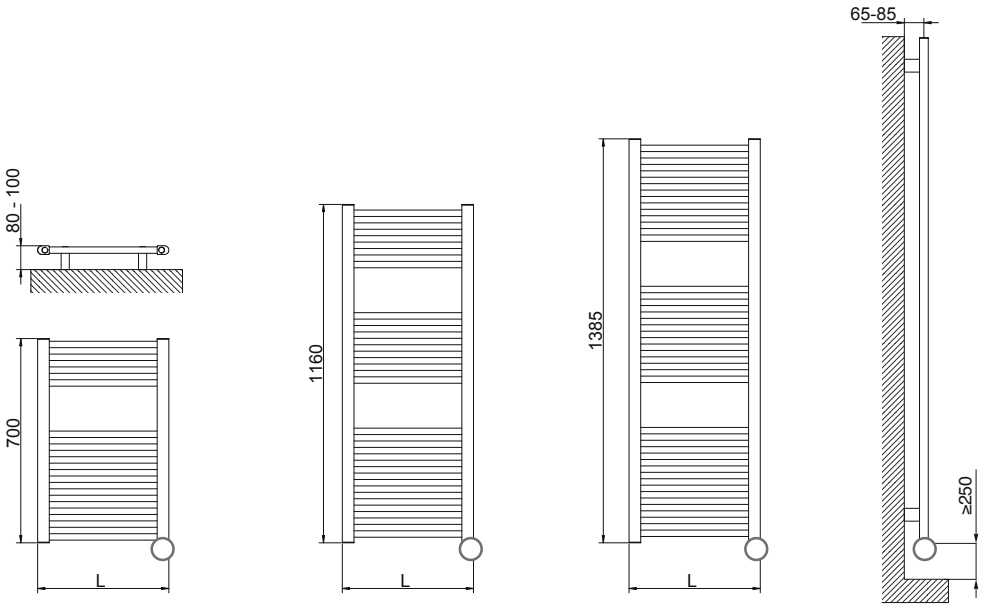

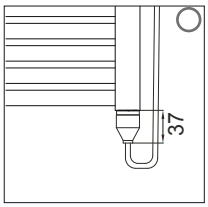

Общее основание следует расчитывать с учетом высоты термостата.
The general footprint has to be calculated considering the thermostat height.

LISA 22 ELECTRIC STANDARD ELECTRIC RESISTANCE

КОД Code Nr.	ВЫСОТА Height	ШИРИНА Width	ЦЕНА Price	Тепловая мощность Output	ВЕС Dry Weight
	H [mm]	L [mm]	€	Watt	[Kg]
3581646100001	700	500	**199,00**	400	8
3581646100002	1160	450	**238,00**	500	11
3581646100003		500	**239,00**	600	12
3581646100004	1385	500	**258,00**	700	15

Указанные в таблице ниже цены относятся к изделиям стандартного белого цвета R01-RAL9010
Code Nr. are referred to colour WHITE R01 - RAL 9010 version.

Общее основание следует расчитывать с учетом высоты термостата.
The general footprint has to be calculated considering the thermostat height.

LISA 22 ELECTRIC WITH ANALOGIC THERMOSTAT

КОД Code Nr.	ВЫСОТА Height	ШИРИНА Width	ЦЕНА Price	Тепловая мощность Output	ВЕС Dry Weight
	H [mm]	L [mm]	€	Watt	[Kg]
3581646100021	700	500	**245,00**	400	8
3581646100022	1160	450	**280,00**	500	11
3581646100023		500	**284,00**	600	12
3581646100024	1385	500	**301,00**	700	15

Указанные в таблице ниже цены относятся к изделиям стандартного белого цвета R01-RAL9010
Code Nr. are referred to colour WHITE R01 - RAL 9010 version.

Электрические характеристики: КЛАСС 1	*Electrical resistors: CLASS 1*
Класс безопасности: IP 44	*Minimum class protection: IP 44*
Длина провода: 1200 мм	*Wire length: 1200 mm*
Только электрический: Мануальный или аналог термостат	*Electrical only: Manual or Analogic Thermostat*

Материалы:
- Вертикальные полуовальные коллекторы из мягкой низкоуглеродистой окрашенной стали 30x40 мм.
- Горизонтальные нагревательные элементы из мягкой низкоуглеродистой окрашенной стали ø 22 мм.
- С водо-гликолиевой смесью.

Набор для крепления:
Полированные держатели, Клапан Маевского, Заглушка, Ключ шестигранный, Заглушки и винты для крепления на компактной стене или дырчатом кирпиче, Инструкции по монтажу

Окраска:
Экологическое эпоксид-полиэфирное напыление (сертификат DIN 55900-1,-2)

Цвет:
В наличии только в белом цвете R01 RAL9010 и R02 RAL 9016.

Принадлежности и запасные части:
См. страницу 156

Material:
- Vertical collectors in painted mild steel semi oval 30x40 mm.
- Horizontal heating elements in painted mild steel ø 22 mm.
- Glycolate water.

Fixing Kit:
Brackets, Airvent, hexagonal tool, plugs and screws for mounting suitable for use on compact or hollow brick walls, user notice.

Painting process
Painted with ecological epoxy powders 90 gloss brightness. (Certificate DIN 55900-1,-2)

Colours:
Available only is colour white R01-RAL 9010 and R02-RAL 9016.

Accessories:
See page 156

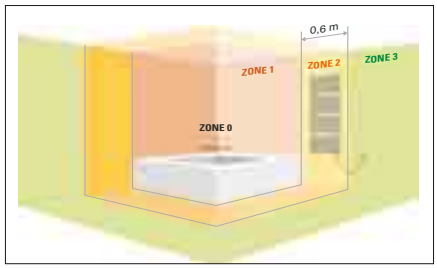

РАЗМЕЩЕНИЕ ЭЛЕКТРИЧЕСКОГО РАДИАТОРА
Электрический радиатор Cordivari оборудован электрическим тэном класса 1, класс безопасности IP44, что позволяет размещать радиатор в зоне 2, при условии, что силовой кабель будет подключен через выключатель.
Выключатель должен быть размещен в зоне 3.

HOW TO PLACE ELECTRIC RADIATORS
Cordivari electric radiators are equipped with a class 1 electrical resistor and a minimum class protection of IP 44 so that they can be placed in hazard zone 2 on condition that the power cable is protected through a different switch with Idn ≤ 30 mA.
It is compulsory to place power outlet and differential switch in the zone 3.

LISA® 22 CHROME Электрический / ELECTRIC

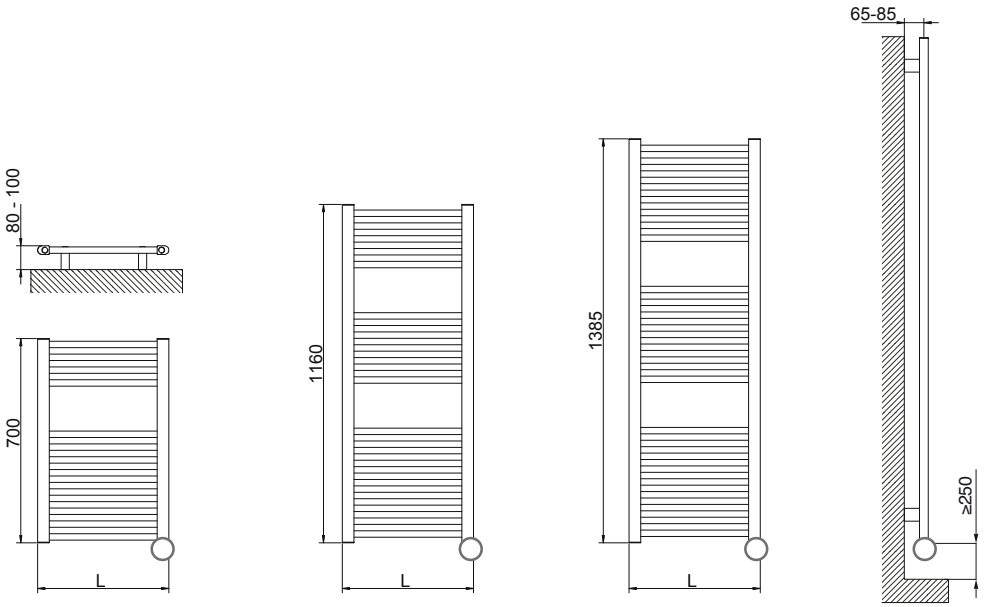

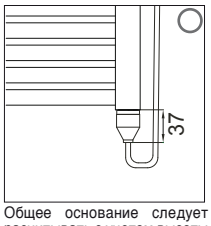

Общее основание следует расчитывать с учетом высоты термостата.
The general footprint has to be calculated considering the thermostat height.

LISA 22 CHROME ELECTRIC STANDARD ELECTRIC RESISTANCE

КОД Code Nr.	ВЫСОТА Height	ШИРИНА Width	ЦЕНА Price	Тепловая мощность Output	ВЕС Dry Weight
	H [mm]	L [mm]	€	Watt	[Kg]
3581646110000	700	500	**325,00**	300	7,5
3581646110001	1160	450	**375,00**	300	12
3581646110002		500	**379,00**	400	13
3581646110003	1385	500	**425,00**	500	15
3581646110004		550	**428,00**	500	16

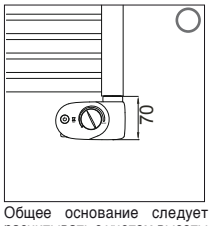

Общее основание следует расчитывать с учетом высоты термостата.
The general footprint has to be calculated considering the thermostat height.

LISA 22 CHROME ELECTRIC WITH ANALOGIC THERMOSTAT

КОД Code Nr.	ВЫСОТА Height	ШИРИНА Width	ЦЕНА Price	Тепловая мощность Output	ВЕС Dry Weight
	H [mm]	L [mm]	€	Watt	[Kg]
3581646110010	700	500	**376,00**	300	7,5
3581646110011	1160	450	**425,00**	300	12
3581646110012		500	**427,00**	400	13
3581646110013	1385	500	**472,00**	500	15
3581646110014		550	**475,00**	500	16

Электрические характеристики: КЛАСС 1	*Electrical resistors: CLASS 1*
Класс безопасности: IP 44	*Minimum class protection: IP 44*
Длина провода: 1200 мм	*Wire length: 1200 mm*
Только электрический: Мануальный или аналог термостат	*Electrical only: Manual or Analogic Thermostat*

Материалы:
- Вертикальные полуовальные коллекторы из мягкой низкоуглеродистой окрашенной стали 30x40 мм.
- Горизонтальные нагревательные элементы из мягкой низкоуглеродистой окрашенной стали ø 22 мм.
- С водо-гликолиевой смесью.

Набор для крепления:
Полированные держатели, Клапан Маевского, Заглушка, Ключ шестигранный, Заглушки и винты для крепления на компактной стене или дырчатом кирпиче, Инструкции по монтажу

Отделка:
Хромированная отделка (покрытие произведено в Италии)

Принадлежности и запасные части:
См. страницу 156

Material:
- Vertical collectors in mild steel semi oval 30x40 mm.
- Horizontal heating elements in mild steel ø 22 mm.
- Glycolate water.

Fixing Kit:
Brackets, Airvent, hexagonal tool, plugs and screws for mounting suitable for use on compact or hollow brick walls, user notice.

Finishing:
Chrome (plated in Italy)

Accessories:
See page 156

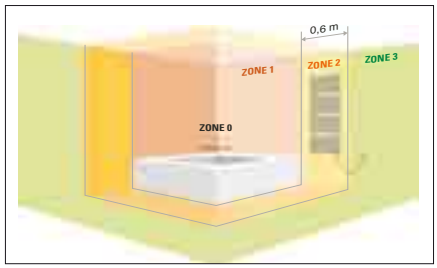

РАЗМЕЩЕНИЕ ЭЛЕКТРИЧЕСКОГО РАДИАТОРА
Электрический радиатор Cordivari оборудован электрическим тэном класса 1, класс безопасности IP44, что позволяет размещать радиатор в зоне 2, при условии, что силовой кабель будет подключен через выключатель.
Выключатель должен быть размещен в зоне 3.

HOW TO PLACE ELECTRIC RADIATORS
Cordivari electric radiators are equipped with a class 1 electrical resistor and a minimum class protection of IP 44 so that they can be placed in hazard zone 2 on condition that the power cable is protected through a different switch with Idn ≤ 30 mA.
It is compulsory to place power outlet and differential switch in the zone 3.

CLOE Электрический / ELECTRIC

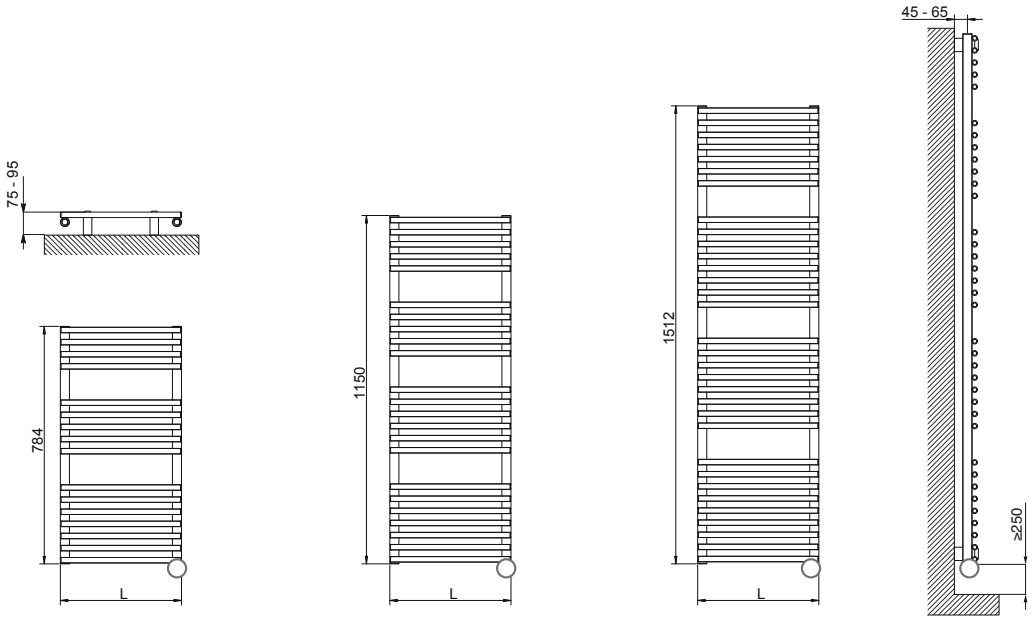

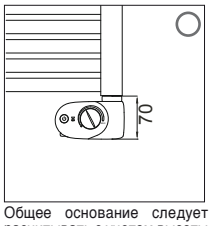

Общее основание следует расчитывать с учетом высоты термостата.
The general footprint has to be calculated considering the thermostat height.

CLOE ELECTRIC WITH ANALOGIC THERMOSTAT

КОД Code Nr.	ВЫСОТА Height	ШИРИНА Width	ЦЕНА Price	Тепловая мощность Output	ВЕС Dry Weight
	H [mm]	L [mm]	€	Watt	[Kg]
3581606100001	**784**	500	**332,00**	300	9
3581606100002	**1150**	500	**375,00**	400	13
3581606100003	**1512**	500	**420,00**	600	18

Code Nr. are referred to colour WHITE R01 - RAL 9010 version.

Электрические характеристики: КЛАСС 1	*Electrical resistors: CLASS 1*
Класс безопасности: IP 44	*Minimum class protection: IP 44*
Длина провода: 1200 мм	*Wire length: 1200 mm*
Только электрические: С аналоговым термостатом	*Electrical only: With Analogic Thermostat*

Материалы:
- Вертикальные коллекторы из мягкой низкоуглеродистой окрашенной стали ø 30мм.
- Горизонтальные нагревательные элементы из мягкой низкоуглеродистой окрашенной стали ø 18 мм.
- С водо-гликолиевой смесью.

Набор для крепления:
Полированные держатели, Клапан Маевского, Заглушка, Ключ шестигранный, Заглушки и винты для крепления на компактной стене или дырчатом кирпиче, Инструкции по монтажу

Окраска:
Экологическое эпоксид-полиэфирное напыление (сертификат DIN 55900-1,-2)

Цвет:
Стандартный цвет радиатора и аксессуаров RAL9010. Все остальные цвета имеют наценку 30%. Таблица цветов на стр.182.

Принадлежности и запасные части:
См. страницу 156

Material:
- Vertical collectors in painted mild steel ø 30 mm.
- Horizontal heating elements in painted mild steel with ø 18 mm.
- Glycolate water.

Fixing Kit:
Brackets, Airvent, hexagonal tool, plugs and screws for mounting suitable for use on compact or hollow brick walls, user notice.

Painting process
Painted with ecological epoxy powders 90 gloss brightness. (Certificate DIN 55900-1,-2)

Colours:
Standard white RAL 9010. Other colours surcharge 30%. Colour chart: see page 182.

Accessories:
See page 156

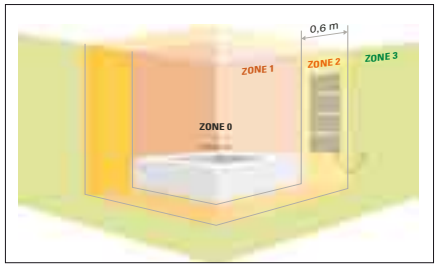

РАЗМЕЩЕНИЕ ЭЛЕКТРИЧЕСКОГО РАДИАТОРА
Электрический радиатор Cordivari оборудован электрическим тэном класса 1, класс безопасности IP44, что позволяет размещать радиатор в зоне 2, при условии, что силовой кабель будет подключен через выключатель.
Выключатель должен быть размещен в зоне 3.

HOW TO PLACE ELECTRIC RADIATORS
Cordivari electric radiators are equipped with a class 1 electrical resistor and a minimum class protection of IP 44 so that they can be placed in hazard zone 2 on condition that the power cable is protected through a different switch with Idn ≤ 30 mA.
It is compulsory to place power outlet and differential switch in the zone 3.